پلی ران

لیست قیمت پوش‌فیت پروتکت

۱۴۰۱/۰۵/۱۱

سایلنت و خوداطفاء

B1 Flame Retardant | **19 dB(A)**

POLIRAN
Protect

POLIRAN

از ۱۳۵۲

لیست قیمت پوشفیت پروتکت

سیستم فاضلابی پوشفیت پروتکت پلی‌ران

- ایمنی در برابر حریق؛ مقاوم در برابر شعله‌ور شدن براساس طبقه‌بندی B1 استاندارد DIN 4102
- کاهش چشمگیر میزان انتقال صدا تا سطح ۱۹ دسی‌بل به گواهی موسسه فرانهوفر آلمان
- مقاومت بالا در برابر طیف گسترده‌ای از مواد شیمیایی بر اساس استاندارد ISO 10358
- اتصال ساده تنها با یک فشار و بدون نیاز به چسب یا جوش
- سبکی وزن و سهولت در حمل و نقل و اجرا در مقایسه با سیستم های آلیاژی
- آب‌بندی پایدار و مطمئن حتی در زمین‌لرزه‌های غیرمخرب به دلیل انعطاف‌پذیری بالای سیستم
- قابلیت انطباق با تمام سیستم های فاضلابی استاندارد پلیمری و آلیاژی
- توانایی تحمل جریان فاضلابی با دمای 85°C در بلند مدت و 95°C در کوتاه مدت
- امکان تصحیح و تغییر سیستم با کمترین هزینه در صورت بروز اشتباه یا تغییر نقشه
- دامنه کامل تولید لوله و اتصالات از سایز ۴۰ تا ۲۰۰ میلی‌متر

مرکز تحقیقات راه، مسکن و شهرسازی

TECHNISCHE UNIVERSITÄT DARMSTADT

EN 1451 | ISIRI 13822 | EN 12056 | DIN 4102-B1 | EN 681 | DIN 4109 | VDI 4100

آخرین لیست قیمت در

عملکرد سیستم پروتکت در برابر حریق

امروزه مبارزه با حریق از مهم‌ترین ملاحظات در طراحی و ساخت هر نوع محصولی است که با جان انسان‌ها ارتباط دارد، در این میان ساختمان‌ها که محل زندگی و کار روزانه انسان هستند، از اهمیت ویژه‌ای برخوردار می‌باشند. برای مبارزه با حریق در یک ساختمان علاوه بر سیستم‌های اطفاء و اعلام حریق، نیاز به روش‌هایی است که گسترش آتش را تا حد امکان به تاخیر بیندازد و زمان کافی برای فرار ساکنین را مهیا کند.

وجود آتش نیازمند حضور سه عامل سوخت، حرارت و اکسیژن است. Flame Retardantها یا مواد تاخیرانداز شعله موادی هستند که در زمان ساخت و یا بعد از ساخت محصولات به آن‌ها اضافه می‌شوند و با ایجاد واکنش‌های شیمیایی یک یا چند مورد از این عوامل را تحت تاثیر قرار می‌دهند. یک محصول خوداطفاء پس از حذف منبع شعله خودبخود خاموش می‌شود و باعث جلوگیری از گسترش حریق می‌گردد.

سیستم پوشفیت پروتکت پلی‌ران ساخته شده از پلی‌پروپیلن با خاصیت Flame Retardant می‌باشد و در مقابل شعله‌ور شدن به دلایلی مانند تماس مقطعی با شعله، گازهای داغ و جرقه‌های مکانیکی یا الکتریکی مقاوم هستند و باعث گسترش حریق در ساختمان نمی‌شوند. لوله‌ها و اتصالات این سیستم بر اساس استاندارد DIN 4102 در طبقه‌بندی B1 قرار می‌گیرند.

عملکرد سیستم پروتکت در کاهش میزان انتقال صدا

زندگی مدرن امروزی در شهرهای پرجمعیت، خیابان های شلوغ و مجتمع‌های ساختمانی با وجود مزایای بسیار، مشکلاتی را نیز ایجاد کرده است. آلودگی صوتی، به خصوص در ساختمان‌ها که محل استراحت، آرامش و یا تمرکز بر روی کار می‌باشد، یکی از مهمترین این مشکلات و شبکه فاضلاب بهداشتی ساختمان یکی از عوامل اصلی آن است. حرکت سیال سبب ایجاد ارتعاش در لوله‌ها می‌گردد و صدای ناشی از آن از دو طریق به اتاق می‌رسد:

صدای هوابرد که از دیواره لوله و از طریق هوا منتقل می‌شود و صدای سازه‌برد که از طریق بست‌ها به سازه ساختمان و از سازه به صورت هوابرد به فضای داخل ساختمان می‌رسد. برای کاهش موثر میزان انتشار صدای یک سیستم فاضلابی، لازم است مسیرهای رسیدن صدا به اتاق را تا حد امکان مسدود کرد.

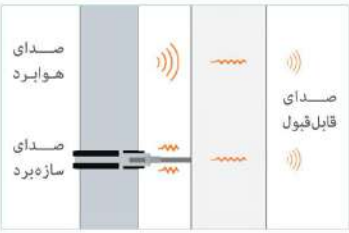

سیستم پروتکت پلی‌ران میزان انتقال صدا را به شکل چشمگیری کاهش می‌دهد:

- کاهش ارتعاشات در نقاط تغییر امتداد جریان با استفاده از زانو بست‌خور °45
- کاهش انتقال صدای هوابرد با بهره‌گیری از فرمولاسیون ویژه
- کاهش حداکثری انتقال صدای سازه‌برد با استفاده از بست‌های ویژه جاذب ارتعاش

عملکرد صوتی سیستم فاضلابی پروتکت، شامل لوله، اتصالات و بست پایدار، توسط موسسه معتبر فرانهوفر آلمان مورد آزمایش قرار گرفته است و نتایج آن نشان‌دهنده کاهش چشمگیر میزان انتقال صدا تا سطح ۱۹ دسی‌بل می‌باشد.

POLIRAN
از ۱۳۵۲

لیست قیمت
پوشش‌فیت
پروتکت

زانو کوتاه ۸۷°

قطر (میلی متر)	کد کالا	تعداد در کارتن	قیمت (ریال)
۴۰	۷۳۲-۰۴۰-۸۷	۱۲۰	۲۹۰,۳۰۰
۵۰	۷۳۲-۰۵۰-۸۷	۶۶	۳۵۹,۴۵۰
۷۵	۷۳۲-۰۷۵-۸۷	۳۵	۵۸۷,۸۴۰
۱۱۰	۷۳۲-۱۱۰-۸۷	۱۴	۱,۴۳۸,۳۴۰
۱۲۵	۷۳۲-۱۲۵-۸۷	۹	۱,۹۷۴,۶۲۰

زانو بلند ۸۷°

قطر (میلی متر)	کد کالا	تعداد در کارتن	قیمت (ریال)
۵۰	۸۳۲-۰۵۰-۸۷	۶۰	۴۳۹,۳۳۰
۷۵	۸۳۲-۰۷۵-۸۷	۲۰	۸۲۲,۰۱۰
۱۱۰	۸۳۲-۱۱۰-۸۷	۱۱	۱,۹۰۴,۴۰۰
۱۲۵	۸۳۲-۱۲۵-۸۷	۶	۲,۷۶۰,۸۹۰

Competitive Advantages :

طراحی ویژه این اتصال قابلیت نصب بست بر روی دنباله زانو را فراهم کرده و موجب تسهیل کار اجرا، نصب بست و آب‌بندی پایدار می‌گردد.

مشکل :

پیش از ابداع این اتصال مجریان ناچار به نصب بست بر روی سوکت بودند که این موضوع سبب تحت فشار قرار گرفتن محل نشیمن حلقه و از بین رفتن آب‌بندی سیستم در دراز مدت می گردید.

راه حل پلی ران:

استفاده از زانوی دنباله بلند ۸۷ درجه قابلیت نصب بست روی اتصال را فراهم کرده و بدون اینکه نشیمنگاه حلقه را تحت فشار قرار دهد، با فراهم کردن شرایط اصولی اجرا، آب بندی پایدار را تضمین خواهد کرد.

سال طراحی و ساخت : ۱۳۸۴

کاربرد ویژه :

- خروجی توالت های فرنگی (سایز ۱۱۰ میلی متر)
- انشعاب ونت از روی خط فاضلاب (سایز ۵۰ میلی متر)
- تغییر امتداد لوله قائم فاضلاب سینک، روشویی، ماشین لباسشویی و ظرفشویی (سایز ۵۰ و ۷۵ میلی متر)

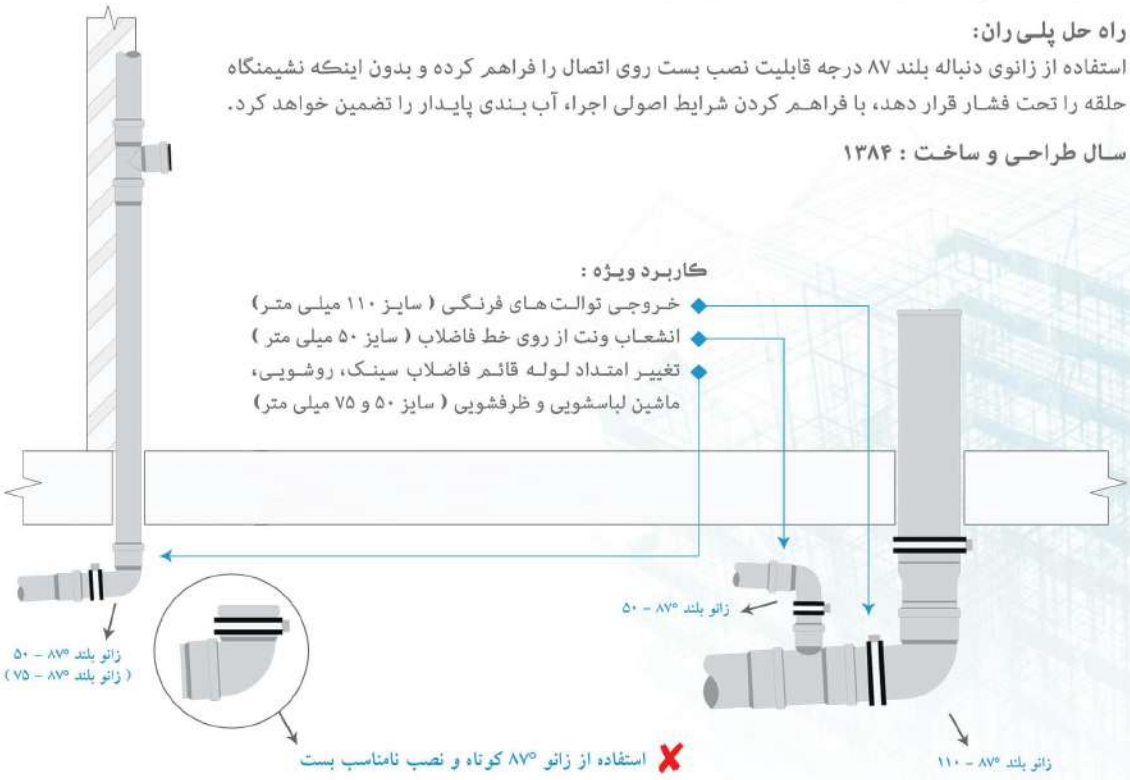

مبالغ فوق با احتساب ۹% عوارض قانونی می باشد.

آخرین لیست قیمت در

POLIRAN
از ۱۳۵۲

لیست قیمت
پوشفیت
پروتکت

زانو ۱۵°

قطر (میلی متر)	کد کالا	تعداد در کارتن	قیمت (ریال)
۱۱۰	۷۳۲-۱۱۰-۱۵	۲۰	۱,۰۰۱,۸۶۰

زانو ۳۰°

قطر (میلی متر)	کد کالا	تعداد در کارتن	قیمت (ریال)
۵۰	۷۳۲-۰۵۰-۳۰	۸۰	۳۱۱,۵۷۰
۷۵	۷۳۲-۰۷۵-۳۰	۳۶	۵۳۴,۵۴۰
۱۱۰	۷۳۲-۱۱۰-۳۰	۲۰	۱,۰۷۶,۴۰۰

زانو ۶۷°

قطر (میلی متر)	کد کالا	تعداد در کارتن	قیمت (ریال)
۵۰	۷۳۲-۰۵۰-۶۷	۷۲	۳۶۴,۸۳۰
۱۱۰	۷۳۲-۱۱۰-۶۷	۱۴	۱,۳۱۰,۵۹۰

Competitive Advantages :

طراحی ویژه این اتصالات با زوایای متنوع سبب تسهیل اجرا در فضاهای محدود شده و امکان هماهنگ کردن مسیرها با چینش خاص هر فضا را فراهم می‌کند.

مشکل :

پیش از طراحی و ساخت این اتصالات، در مسیرهای خاص و نیازمند زوایای نامعمول، مجریان ناچار به تغییر جانمایی وسایل بهداشتی نسبت به نقشه معماری می‌شدند و یا مجبور بودند با ترکیب چند زانوی ۴۵ یا ۸۷ درجه کار لوله‌کشی فاضلاب را به انجام برسانند که این موضوع علاوه بر افزایش هزینه‌های پروژه، با ایجاد تغییر مسیرهای نامعمول باعث تحت فشار قرار گرفتن اتصالات و به خطر انداختن آب‌بندی سیستم می‌گردید.

راه حل پلی ران:

استفاده از زانو با زوایای ۱۵، ۳۰ و ۶۷ درجه با افزایش انعطاف‌پذیری در اجرا، سبب کاهش تعداد اتصالات مورد نیاز می‌گردد و فضای کمتری را در مقایسه با استفاده از زوایای معمول اشغال خواهد کرد. همچنین با حذف تغییر مسیرهای نامعمول در مسیر جریان و تنش‌های ناشی از آن، آب‌بندی پایدار سیستم تضمین خواهد شد.

سال طراحی و ساخت : ۱۳۸۵

کاربرد ویژه :

۱- تغییر امتداد مسیر لوله‌ها
۲- تغییر محور لوله‌های قائم

آخرین لیست قیمت در

مبالغ فوق با احتساب ۹% عوارض قانونی می باشد.

زانو ۴۵°

قطر (میلی متر)	کد کالا	تعداد در کارتن	قیمت (ریال)
۴۰	۷۳۲-۰۴۰-۴۵	۱۲۵	۲۶۸,۹۸۰
۵۰	۷۳۲-۰۵۰-۴۵	۱۱۰	۳۳۸,۱۷۰
۷۵	۷۳۲-۰۷۵-۴۵	۳۶	۵۲۳,۹۶۰
۱۱۰	۷۳۲-۱۱۰-۴۵	۱۶	۱,۱۵۰,۹۲۰
۱۲۵	۷۳۲-۱۲۵-۴۵	۱۱	۱,۵۵۵,۱۸۰
۱۶۰	۷۳۲-۱۶۰-۴۵	۵	۳,۱۸۸,۹۸۰
۲۰۰	۷۳۲-۲۰۰-۴۵	۲	۱۵,۲۳۰,۱۳۰

زانو بست‌خور ۴۵°

قطر (میلی متر)	کد کالا	تعداد در کارتن	قیمت (ریال)
۱۱۰	۸۳۲-۱۱۰-۴۵	۱۲	۲,۰۵۵,۰۱۰

POLIRAN راهکار برتر MADE IN IRAN

Competitive Advantages :

طراحی ویژه این اتصال با فراهم کردن امکان نصب بست در پشت سوکت و مهار صحیح سیستم و همچنین ایجاد فاصله مناسب در تغییر جهت جریان، بهترین انتخاب در تغییر امتداد لوله قائم به افقی و بلعکس می باشد.

مشکل :

پیش از ابداع این زانوی ویژه، در اتصال شاخه‌های افقی به لوله قائم و یا در تغییر امتداد لوله‌های قائم به لوله افقی، مجریان ناچار به نصب بست بر روی سوکت زانو ۴۵ درجه معمولی بودند که این موضوع سبب تحت فشار قرار گرفتن محل نشیمن حلقه و از بین رفتن آب‌بندی سیستم در دراز مدت می‌گردید.

راه حل پلی ران:

طراحی و ساخت زانو بست‌خور پلی ران با در نظر گرفتن فاصله مناسب در پشت سوکت، امکان نصب اصولی بست را فراهم کرده است. علاوه بر آن استفاده از این اتصال، با ایجاد یک فاصله مناسب بین دو تغییر مسیر ۴۵ درجه در مسیر جریان، انتقالی آرام را در پی دارد و از افزایش ناگهانی فشار و ایجاد صدای ناخواسته جلوگیری می‌کند.

سال طراحی و ساخت : ۱۳۹۲

کاربرد ویژه :

۱ - اتصال شاخه افقی به لوله قائم فاضلاب
۲ - تغییر امتداد لوله قائم فاضلاب به افقی
۳ - خروجی توالت فرنگی

تغییر امتداد لوله قائم در پایین ترین قسمت :

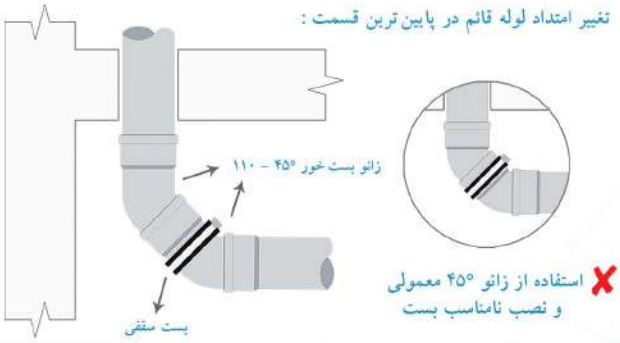

اتصال شاخه افقی فاضلاب به لوله قائم :

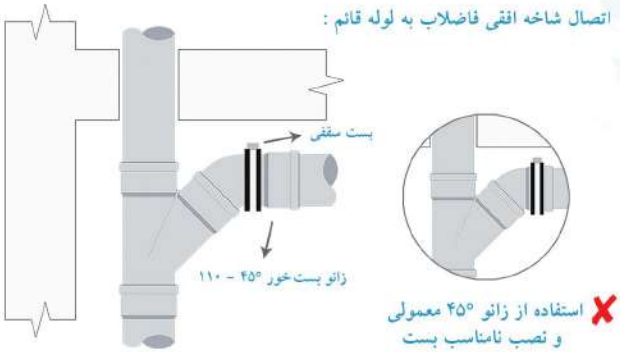

مبالغ فوق با احتساب ۹% عوارض قانونی می باشد.

POLIRAN
از ۱۳۵۲

لیست قیمت
پوشفیت
پروتکت

سه راه ۸۷°

قطر (میلی متر)	کد کالا	تعداد در کارتن	قیمت (ریال)
۵۰	۷۱۴-۰۵۰-۸۷	۴۰	۵۷۵,۱۰۰
۷۵	۷۱۴-۰۷۵-۸۷	۲۴	۹۵۱,۸۶۰
۱۱۰	۷۱۴-۱۱۰-۸۷	۸	۱,۹۳۴,۴۱۰

سه راه ۴۵°

قطر (میلی متر)	کد کالا	تعداد در کارتن	قیمت (ریال)
۴۰	۷۱۴-۰۴۰-۴۵	۷۲	۵۱۶,۵۳۰
۵۰	۷۱۴-۰۵۰-۴۵	۵۰	۶۲۸,۳۶۰
۷۵	۷۱۴-۰۷۵-۴۵	۱۶	۱,۰۸۴,۹۴۰
۱۱۰	۷۱۴-۱۱۰-۴۵	۷	۲,۳۳۸,۹۰۰
۱۲۵	۷۱۴-۱۲۵-۴۵	۴	۳,۴۰۶,۹۴۰
۱۶۰	۷۱۴-۱۶۰-۴۵	۲	۶,۴۸۳,۲۷۰
۲۰۰	۷۱۴-۲۰۰-۴۵	۱	۳۱,۳۵۰,۰۰۰

سه راه تبدیل ۸۷°

قطر (میلی متر)	کد کالا	تعداد در کارتن	قیمت (ریال)
۷۵ / ۵۰	۰۷۵-۰۵۰-۸۷	۳۰	۷۸۷,۴۳۰
۱۱۰ / ۵۰	۱۱۰-۰۵۰-۸۷	۱۵	۱,۳۳۴,۵۹۰

سه راه تبدیل ۴۵°

قطر (میلی متر)	کد کالا	تعداد در کارتن	قیمت (ریال)
۷۵ / ۵۰	۰۷۵-۰۵۰-۴۵	۲۸	۸۵۶,۶۵۰
۱۱۰ / ۵۰	۱۱۰-۰۵۰-۴۵	۱۴	۱,۴۵۱,۶۵۰
۱۱۰ / ۷۵	۷۱۰-۰۷۵-۴۵	۱۰	۱,۷۴۹,۲۵۰
۱۲۵ / ۱۱۰	۷۲۵-۱۱۰-۴۵	۴	۲,۹۴۶,۳۴۰
۱۶۰ / ۱۱۰	۷۶۰-۱۱۰-۴۵	۳	۴,۶۶۹,۸۲۰
۲۰۰ / ۱۶۰	۲۰۰-۱۶۰-۴۵	۱	۲۵,۳۶۱,۲۱۰

آخرین لیست قیمت در

مبالغ فوق با احتساب ۹% عوارض قانونی می باشد.

سه راه بازدید ۹۰°

قطر (میلی متر)	کد کالا	تعداد در کارتن	قیمت (ریال)
۷۵	۷۱۵-۰۷۵-۹۰	۲۸	۱,۰۸۰,۱۰۰
۱۱۰	۷۱۵-۱۱۰-۹۰	۱۰	۱,۹۷۱,۹۶۰
۱۲۵	۷۱۵-۱۲۵-۹۰	۶	۳,۱۱۲,۹۳۰
۲۰۰	۷۱۵-۲۰۰-۹۰	۱	۱۰,۳۷۵,۹۵۰

برای اطمینان از نبود هرگونه نشتی و اشکال در عملکرد سیستم فاضلاب لازم است تمامی قسمت‌های این سیستم به وسیله فشار آب و با کمک سه‌راه بازدید آزمایش گردد. براساس مبحث شانزدهم مقررات ملی ساختمان انجام تست در هر بخش از سیستم فاضلاب باید با حداقل فشار سه متر ستون آب انجام پذیرد، با این حال در سیستم‌های پوش‌فیت پلی‌ران به دلیل کیفیت بالای اتصالات و حلقه‌های آب‌بند، می‌توان تست را با حداکثر ۷ متر فشار ستون آب نیز انجام داد. قالب تمامی اتصالات پوش‌فیت پلی‌ران توسط شرکت اتریشی **IFW**، از معتبرترین قالب سازان جهان، با دقتی در اندازه ۰.۰۱ میلی‌متر طراحی و ساخته شده است که این موضوع ضامن عملکرد مطمئن و پایدار سیستم پوش‌فیت پروتکت پلی‌ران می‌باشد.

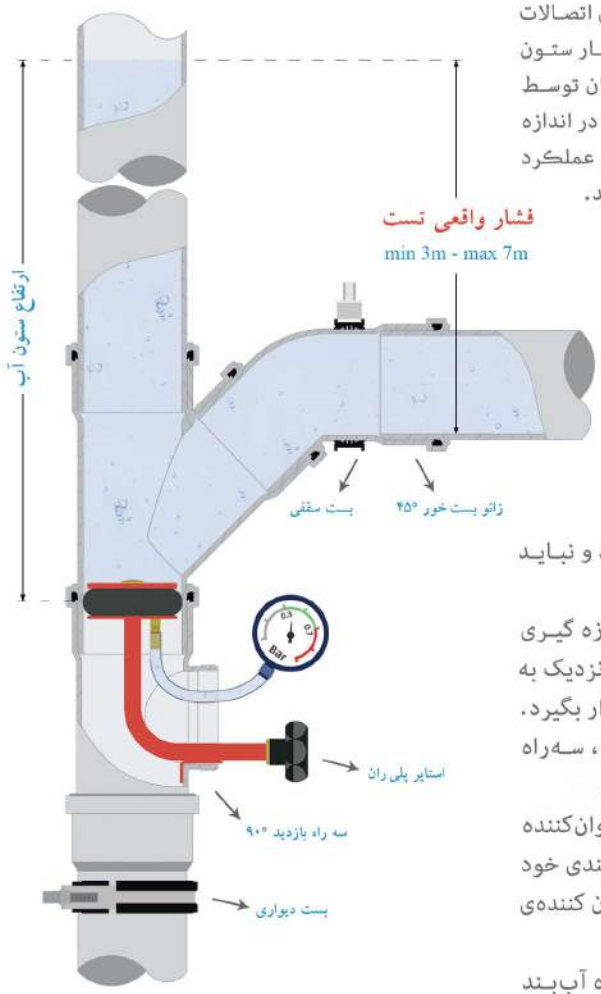

توجه :

- تست سیستم فاضلاب باید با روش آب بند انجام گردد و نباید از روش تست آب رو استفاده کرد.
- فشار تست باید با ارتفاع ستون آب از شاخه افقی اندازه گیری شود، این موضوع به ویژه در جایی که سه‌راه بازدید نزدیک به کف طبقه پایینی نصب شده است باید مورد توجه قرار بگیرد.
- توصیه می شود برای دستیابی به فشار مناسب تست، سه‌راه بازدید دقیقا زیر انشعاب افقی طبقات نصب گردد.
- در سیستم پوش‌فیت تنها برای تسهیل کار اجرا از مواد روان‌کننده استفاده می‌گردد. یک سیستم استاندارد برای حفظ آب‌بندی خود در شرایط تست، نیازی به استفاده از هیچگونه ماده یا روان کننده‌ی ویژه‌ای ندارد.
- سیستمی که با اتکا به استفاده از مواد روان کننده ویژه آب‌بند می شود، پس از مدتی و با از بین رفتن اثر این مواد آب‌بندی خود را از دست خواهد داد.
- فرم مناسب پروفیل رزوه و تلورانس آن در قسمت دریچه نقش به سزایی در آب‌بندی و گازبندی در بلند مدت دارد.

مبالغ فوق با احتساب ۹% عوارض قانونی می باشد.

POLIRAN
از ۱۳۵۲

لیست قیمت پوش‌فیت پروتکت

دریچه بازدید

قطر (میلی متر)	کد کالا	تعداد در کارتن	قیمت (ریال)
۵۰ (دریچه ۶۳)	۷۱۶-۰۵۰-۰۰	۶۰	۲۸۴,۵۶۰
۷۵ (دریچه ۶۳)	۷۱۶-۰۷۵-۰۰	۴۰	۳۵۶,۹۸۰
۱۱۰	۷۱۶-۱۱۰-۰۰	۲۰	۶۸۸,۸۱۰
۱۲۵ (دریچه ۱۱۰)	۷۱۶-۱۲۵-۰۰	۱۴	۱,۰۵۲,۳۹۰
۱۶۰ (دریچه ۱۱۰)	۷۱۶-۱۶۰-۰۰	۹	۱,۳۲۲,۵۶۰
۲۰۰ (دریچه ۱۱۰)	۷۱۶-۲۰۰-۰۰	۵	۱,۳۵۷,۳۹۰

تبدیل

قطر (میلی متر)	کد کالا	تعداد در کارتن	قیمت (ریال)
۵۰ / ۴۰	۷۱۳-۰۵۰-۴۰	۱۲۷	۲۸۵,۰۰۰
۷۵ / ۵۰	۷۱۳-۰۷۵-۵۰	۱۰۸	۴۲۸,۶۴۰
New Product ۷۵ / ۶۳	۷۱۳-۰۷۵-۶۳	۲۴	۶۵۴,۸۰۰
۱۱۰ / ۵۰	۷۱۳-۱۱۰-۵۰	۴۰	۶۹۴,۸۵۰
۱۱۰ / ۷۵	۷۱۳-۱۱۰-۷۵	۴۰	۷۴۲,۱۹۰
New Product ۱۱۰ / ۹۰	۷۱۳-۱۱۰-۹۰	۱۸	۸۵۱,۷۵۰
۱۲۵ / ۱۱۰	۷۱۳-۱۲۵-۱۱	۲۰	۱,۰۷۶,۴۰۰
۱۶۰ / ۱۲۵	۷۱۳-۱۶۰-۱۲	۱۲	۱,۸۸۵,۲۱۰
۲۰۰ / ۱۶۰	۷۱۳-۲۰۰-۱۶	۱	۲,۳۲۳,۱۵۰

تبدیل ۶۳ ـ ۷۵ از جنس پلی اتیلن

کاربرد : اتصال سایر سیستم های پلیمری به سیستم پوش فیت

تبدیل ۹۰ ـ ۱۱۰ از جنس پلی اتیلن

کاربرد : انطباق توالت فرنگی دیواری به سیستم پوش فیت ـ اتصال سایر سیستم های پلیمری به سیستم پوش فیت

چهار راه ۶۷°

قطر (میلی متر)	کد کالا	تعداد در کارتن	قیمت (ریال)
۱۱۰	۷۱۷-۱۱۰-۶۷	۶	۲,۸۹۸,۹۱۰

طراحی ویژه این اتصال با قابلیت اتصال دو شاخه فرعی در یک نقطه، سبب تسهیل اجرا در فضاهای محدود یا مسیرهای خاص می باشد.

کاربرد ویژه :

۱ - اتصال شاخه‌های افقی به رایزر در سرویس‌های دوقلو

۲ - اتصال دو شاخه‌ی فرعی به شاخه‌ی افقی اصلی در فضاهای دارای محدودیت

سال طراحی و ساخت : ۱۳۸۶

آخرین لیست قیمت در

مبالغ فوق با احتساب ۹% عوارض قانونی می باشد.

POLIRAN

از ۱۳۵۲

لیست قیمت
پوش‌فیت
پروتکت

رابط پوش‌فیت

قطر (میلی متر)	کد کالا	تعداد در کارتن	قیمت (ریال)
۴۰	۷۱۲-۰۴۰-۰۰	۱۲۶	۳۱۹,۹۳۰
۵۰	۷۱۲-۰۵۰-۰۰	۹۵	۳۶۵,۵۳۰
۷۵	۷۱۲-۰۷۵-۰۰	۳۰	۵۷۵,۹۱۰
۱۱۰	۷۱۲-۱۱۰-۰۰	۱۲	۱,۲۱۲,۳۵۰
۱۲۵	۷۱۲-۱۲۵-۰۰	۱۰	۱,۶۳۴,۴۵۰
۱۶۰	۷۱۲-۱۶۰-۰۰	۵	۲,۳۷۷,۰۱۰

درپوش تست پوش‌فیت

قطر (میلی متر)	کد کالا	تعداد در کارتن	قیمت (ریال)
۴۰	۷۸۱-۰۴۰-۰۰	۵۳۶	۷۸,۴۹۰
۵۰	۷۸۱-۰۵۰-۰۰	۳۳۶	۷۹,۹۰۰
۷۵	۷۸۱-۰۷۵-۰۰	۱۳۰	۱۷۱,۱۵۰
۱۱۰	۷۸۱-۱۱۰-۰۰	۹۲	۲۹۶,۵۱۰
۱۲۵	۷۸۱-۱۲۵-۰۰	۵۳	۳۵۵,۱۴۰
۱۶۰	۷۸۱-۱۶۰-۰۰	۳۲	۶۰۵,۶۴۰
۲۰۰	۷۸۱-۲۰۰-۰۰	۱۷	۱,۳۸۱,۶۵۰

علمک

قطر (میلی متر)	کد کالا	تعداد در کارتن	قیمت (ریال)
۵۰ - ۷۵	۷۵۵-۰۵۰-۰۰	۵	۴۱۴,۰۳۰
۱۱۰ - ۱۲۵	۷۵۵-۱۱۰-۰۰	۵	۱,۰۹۱,۴۸۰

آخرین لیست قیمت در

مبالغ فوق با احتساب ۹% عوارض قانونی می باشد.

POLIRAN
از ۱۳۵۲

لیست قیمت
پوشفیت
پروتکت

سیفون بازدید (فاضلاب شهری)

قطر (میلی متر)	کد کالا	تعداد در کارتن	قیمت (ریال)
۱۱۰	۷۵۱-۱۱۰-۰۰	۲	۶,۵۴۵,۱۴۰
۱۲۵	۷۵۱-۱۲۵-۰۰	۲	۹,۲۷۸,۱۸۰
۱۶۰	۷۵۱-۱۶۰-۰۰	۲	۲۰,۲۰۱,۱۱۰

سیفون یک تکه

علمک بلند : L=65cm
علمک کوتاه : L=23cm

	قطر (میلی متر)	کد کالا	تعداد در کارتن	قیمت (ریال)
علمک بلند	۵۰ - ۷۵	۷۵۳-۰۵۰-۰۰	۵	۶۱۶,۴۳۰
	۷۵ - ۷۵	۷۵۳-۰۷۵-۰۰	۵	۸۲۶,۲۴۰
	۱۱۰ - ۱۱۰	۷۵۳-۱۱۰-۰۰	۵	۱,۷۶۸,۴۴۰
	۱۱۰ - ۱۲۵	۷۵۳-۱۲۵-۱۱	۵	۲,۲۲۹,۵۲۰
علمک کوتاه	۵۰ - ۷۵	۷۵۴-۰۵۰-۰۰	۵	۴۷۹,۴۰۰
	۷۵ - ۷۵	۷۵۴-۰۷۵-۰۰	۵	۶۵۲,۶۹۰
	۱۱۰ - ۱۲۵	۷۵۴-۱۲۵-۱۱	۵	۱,۸۵۵,۰۸۰

◆ این نوع سیفون در صورت نیاز با طول علمک سفارشی نیز تولید می گردد.

سیفون سوکت‌دار

قطر (میلی متر)	کد کالا	تعداد در کارتن	قیمت (ریال)
۵۰	۷۵۹-۰۵۰-۰۰	۲۰	۴۸۳,۱۴۰
۷۵	۷۵۹-۰۷۵-۰۰	۲	۸۷۴,۶۰۰
۱۱۰ - ۱۲۵	۷۵۹-۱۱۰-۰۰	۲	۲,۵۴۸,۱۷۰

سیفون از جنس پلی‌اتیلن همراه با موفه پلی‌ران

مشکل :

با گسترش روش‌های جدید نصب وسایل بهداشتی و استفاده از کف خواب‌های پلیمری، سیفون‌های علمک‌دار قدیمی دیگر جوابگوی نیاز پروژه‌ها نبودند چرا که نصب این تجهیزات نیازمند استفاده از سیفون‌هایی دارای سوکت در قسمت ورودی بود.

راه حل پلی ران:

برای حل این مشکل پلی‌ران با اتکا به سال‌ها تجربه در طراحی و تولید سیستم فاضلابی پلی‌اتیلن جوشی و با استفاده از موفه پلی‌اتیلن، سیفون‌های سوکت‌دار را طراحی و تولید کرده است. موفه در سیستم پلی‌اتیلن، مانند سوکت در سیستم پوشفیت، قطعه‌ای است که با کمک حلقه آب‌بندی خود، نصب ساده‌تر وسایل بهداشتی دارای خروجی استاندارد را ممکن کرده است.

کاربرد ویژه :

۱ - مناسب برای نصب کف‌خواب‌های پلیمری
۲ - نصب یونیت‌های دندانپزشکی و تجهیزات بیمارستانی

سال طراحی و ساخت : ۱۳۸۸

آخرین لیست قیمت در

مبالغ فوق با احتساب ۹% عوارض قانونی می باشد.

POLIRAN
راهکار برتر
MADE IN IRAN

سیفون با دریچه بازدید

قطر (میلی متر)	کد کالا	تعداد در کارتن	قیمت (ریال)
۷۵	۷۵۰-۰۷۵-۰۰	۸	۵,۰۴۸,۱۷۰
۱۱۰ - ۱۲۵	۷۵۰-۱۱۰-۰۰	۳	۹,۲۳۷,۳۰۰

Competitive Advantages :

سیفون با دریچه بازدید پلی‌ران امکان رفع گرفتگی‌های احتمالی، قبل یا بعد از بهره‌برداری را فراهم آورده و با طراحی منحصر به فرد و مبتکرانه خود، مشکلات شایع در نمونه‌های سنتی سیفون را مرتفع کرده است.

مشکل :

گرفتگی سیفون‌ها یکی از اصلی‌ترین مشکلاتی است که در زمان ساخت پروژه‌های ساختمانی به وجود می‌آید و معمولا همزمان با بهره برداری از ساختمان خود را نشان می‌دهد. شرایط محیط کارگاه، بی‌دقتی‌ها هنگام اجرای عملیات‌های ساختمانی و ریخته شدن مصالح و نخاله‌ها درون سیستم فاضلاب باعث ایجاد گرفتگی‌های شدیدی می‌شود که رفع آنها تا پیش از ابداع سیفون با دریچه بازدید پلی‌ران کاری بسیار مشکل و پر هزینه بوده است. پیش از این سازندگان مجبور بوده‌اند با استفاده از روش‌های نادرستی مانند سیخ زنی با میلگرد این مشکل را برطرف کنند که غالبا منجر به آسیب دیدن سیفون و نیاز به تعویض آن می‌شد که خود نیازمند تخریب و صرف زمان و هزینه بسیار بود.

علاوه بر آن به تجربه ثابت شده است که امکان ایجاد گرفتگی‌های غیرعادی در کاربری‌های خاصی مانند بیمارستان‌ها یا هتل‌ها بسیار زیاد است که در صورت استفاده از سیفون‌های قدیمی رفع این گرفتگی‌ها بدون تخریب و تعویض سیفون عملی نمی‌باشد.

راه حل پلی ران:

سیفون با دریچه بازدید، طراحی شده توسط واحد تحقیق و توسعه **(R&D)** پلی‌ران و ثبت شده در اداره کل مالکیت صنعتی ایران، با طراحی دو تکه و قابلیت باز شدن قسمت زیرین خود رفع شدیدترین گرفتگی‌ها را نیز ممکن کرده است و با توجه به طراحی خاص خود و جنس پلی‌پروپیلن استفاده شده در ساخت آن، حداقل صدای ممکن را نسبت به دیگر سیفون‌ها انتقال می‌دهد.

کاربرد ویژه :

هتل‌ها، بیمارستان‌ها، مجتمع‌های مسکونی و ...

ثبت اختراع در اداره کل مالکیت صنعتی به شماره ۶۹۳۳۸

قسمت زیرین

قسمت بالایی

سال طراحی و ساخت : ۱۳۹۲

- آب‌بندی پایدار و قابل اطمینان
- امکان تطبیق با طول علمک مورد نیاز
- قابلیت دسترسی و رفع گرفتگی‌های احتمالی
- طراحی اختصاصی برای سیستم فاضلابی پوش‌فیت
- تنها سیفون دارای دریچه بازدید از جنس پلی‌پروپیلن
- دارای سطح مقطع یکسان در تمامی طول مسیر جریان
- دارای عمق آب هوابند مناسب برابر مقررات ملی و بین المللی
- دارای شیب ۸۷ درجه در خروجی خود جهت تسهیل اجرا و شیب بندی
- تسهیل اجرا و شیب‌بندی به دلیل داشتن ابعاد مناسب در طول و ارتفاع
- امکان مهار مناسب و مطمئن به دلیل در نظر گرفتن محل بست در زیر سوکت
- مناسب برای نصب کف‌خواب‌های پلیمری به دلیل سوکت‌دار بودن ورودی سیفون

تصویر برش

مبالغ فوق با احتساب ۹% عوارض قانونی می باشد.

POLIRAN
از ۱۳۵۲

لیست قیمت
پوش‌فیت
پروتکت

آخرین لیست قیمت در

POLIRAN
از ۱۳۵۲

لیست قیمت
پوش‌فیت
پروتکت

لوله و اتصالات سایز ۲۰۰ میلی‌متر

نام کالا	کد کالا	قیمت (ریال)
زانو ۴۵	۷۳۲-۲۰۰-۴۵	۱۵,۲۳۰,۱۳۰
سه‌راه ۴۵°	۷۱۴-۲۰۰-۴۵	۳۱,۳۵۰,۰۰۰
سه‌راه تبدیل ۴۵° (۱۶۰ - ۲۰۰)	۲۰۰-۱۶۰-۴۵	۲۵,۳۶۱,۲۱۰
سه‌راه بازدید ۹۰°	۷۱۵-۲۰۰-۹۰	۱۰,۳۷۵,۹۵۰
تبدیل (۱۶۰ - ۲۰۰)	۷۱۳-۲۰۰-۱۶	۲,۳۲۳,۱۵۰
New Product دریچه بازدید ۲۰۰ (دریچه ۱۱۰)	۷۱۶-۲۰۰-۰۰	۱,۳۵۷,۳۹۰
درپوش تست	۷۸۱-۲۰۰-۰۰	۱,۳۸۱,۶۵۰
لوله یک‌سر سوکت (۰.۵ متری)	۷۰۰-۲۰۰-۰۵	۳,۸۴۶,۶۵۰
لوله یک‌سر سوکت (۱ متری)	۷۰۰-۲۰۰-۱۰	۶,۸۴۴,۸۳۰
لوله یک‌سر سوکت (۲ متری)	۷۰۰-۲۰۰-۲۰	۱۲,۹۷۷,۶۷۰
لوله یک‌سر سوکت (۳ متری)	۷۰۰-۲۰۰-۳۰	۱۹,۰۱۶,۵۴۰
لوله دو سر سوکت (۰.۵ متری)	۷۰۲-۲۰۰-۰۵	۵,۳۳۵,۱۴۰
لوله دو سر سوکت (۱ متری)	۷۰۲-۲۰۰-۱۰	۸,۷۴۲,۱۵۰
لوله دو سر سوکت (۲ متری)	۷۰۲-۲۰۰-۲۰	۱۷,۴۲۸,۸۱۰
لوله دو سر سوکت (۳ متری)	۷۰۲-۲۰۰-۳۰	۲۶,۰۳۸,۱۳۰

Competitive Advantages :

استفاده از لوله و اتصالات پوش‌فیت با سایز ۲۰۰ میلی‌متر در خطوط جمع آوری پروژه‌های بزرگ، سبب اجرای یکپارچه و همگن سیستم، پایداری و حفظ آب‌بندی سیستم در درازمدت و حذف مشکلات اجرا و انطباق با دیگر سیستم‌ها خواهد شد.

مشکل :

پیش از این و با عدم دسترسی به لوله و اتصالات پوش‌فیت با سایز ۲۰۰ میلی‌متر، در خطوط جمع‌آوری پروژه‌های بزرگ و دارای حجم بالای تخلیه فاضلاب، طراح و مجری پروژه ناچار به ایجاد تغییرات در نقشه‌ها و یا استفاده از دیگر سیستم‌ها در ترکیب با سیستم پوش‌فیت بودند. این موضوع با برهم زدن یکنواختی سیستم، سبب ایجاد مشکلاتی در اجرا و انطباق سیستم‌ها و به خطر انداختن آب‌بندی می‌گردید.

راه حل پلی ران:

پلی‌ران تنها تولیدکننده لوله سایز ۲۰۰ میلی‌متر پوش‌فیت در ایران می‌باشد.

مبالغ فوق با احتساب ۹% عوارض قانونی می باشد.

آخرین لیست قیمت در

POLIRAN
از ۱۳۵۲

لیست قیمت
پوشفیت
پروتکت

لوله یک سر سوکت

قطر (میلی‌متر)	طول (سانتی‌متر)	کد کالا	تعداد در بسته	قیمت (ریال)
۴۰	۳۰	۷۰۰-۰۴۰-۰۳	۱۸	۱۷۷,۵۶۰
	۵۰	۷۰۰-۰۴۰-۰۵	۱۸	۳۲۶,۳۲۰
	۱۰۰	۷۰۰-۰۴۰-۱۰	۱۸	۵۱۶,۵۳۰
	۲۰۰	۷۰۰-۰۴۰-۲۰	۱۸	۹۶۶,۹۱۰
	۳۰۰	۷۰۰-۰۴۰-۳۰	۱۸	۱,۳۸۰,۸۱۰
۵۰	۳۰	۷۰۰-۰۵۰-۰۳	۱۰	۲۹۲,۰۷۰
	۵۰	۷۰۰-۰۵۰-۰۵	۱۰	۳۹۱,۶۶۰
	۱۰۰	۷۰۰-۰۵۰-۱۰	۱۰	۶۲۰,۸۶۰
	۲۰۰	۷۰۰-۰۵۰-۲۰	۱۰	۱,۱۹۳,۳۹۰
	۳۰۰	۷۰۰-۰۵۰-۳۰	۱۰	۱,۷۰۸,۴۸۰
۷۵	۳۰	۷۰۰-۰۷۵-۰۳	۱۰	۳۵۵,۴۸۰
	۵۰	۷۰۰-۰۷۵-۰۵	۱۰	۶۰۶,۵۶۰
	۱۰۰	۷۰۰-۰۷۵-۱۰	۱۰	۱,۰۴۵,۶۱۰
	۲۰۰	۷۰۰-۰۷۵-۲۰	۱۰	۲,۰۴۶,۰۸۰
	۳۰۰	۷۰۰-۰۷۵-۳۰	۱۰	۲,۹۴۷,۹۳۰
۱۱۰	۳۰	۷۰۰-۱۱۰-۰۳	۶	۷۵۱,۶۸۰
	۵۰	۷۰۰-۱۱۰-۰۵	۶	۱,۱۸۸,۹۳۰
	۱۰۰	۷۰۰-۱۱۰-۱۰	۶	۲,۱۴۵,۲۷۰
	۲۰۰	۷۰۰-۱۱۰-۲۰	۶	۴,۲۳۷,۰۳۰
	۳۰۰	۷۰۰-۱۱۰-۳۰	۶	۶,۲۵۳,۱۴۰

آخرین لیست قیمت در

مبالغ فوق با احتساب ۹% عوارض قانونی می باشد.

POLIRAN
از ۱۳۵۲

لیست قیمت
پوش‌فیت
پروتکت

لوله یک سر سوکت

قطر (میلی‌متر)	طول (سانتی‌متر)	کد کالا	تعداد در بسته	قیمت (ریال)
۱۲۵	۳۰	۷۰۰-۱۲۵-۰۳	۴	۹۱۳,۸۶۰
	۵۰	۷۰۰-۱۲۵-۰۵	۴	۱,۵۷۱,۸۹۰
	۱۰۰	۷۰۰-۱۲۵-۱۰	۴	۲,۸۴۵,۸۴۰
	۲۰۰	۷۰۰-۱۲۵-۲۰	۴	۵,۵۰۵,۷۳۰
	۳۰۰	۷۰۰-۱۲۵-۳۰	۴	۸,۱۷۰,۰۹۰
۱۶۰	۳۰	۷۰۰-۱۶۰-۰۳	۲	۱,۵۸۱,۸۳۰
	۵۰	۷۰۰-۱۶۰-۰۵	۲	۲,۴۰۵,۴۴۰
	۱۰۰	۷۰۰-۱۶۰-۱۰	۲	۴,۸۰۹,۷۶۰
	۲۰۰	۷۰۰-۱۶۰-۲۰	۲	۹,۶۱۸,۹۴۰
	۳۰۰	۷۰۰-۱۶۰-۳۰	۲	۱۴,۴۲۸,۶۲۰
۲۰۰	۵۰	۷۰۰-۲۰۰-۰۵	۲	۳,۸۴۶,۶۵۰
	۱۰۰	۷۰۰-۲۰۰-۱۰	۲	۶,۸۴۴,۸۳۰
	۲۰۰	۷۰۰-۲۰۰-۲۰	۲	۱۲,۹۷۷,۶۷۰
	۳۰۰	۷۰۰-۲۰۰-۳۰	۲	۱۹,۰۱۶,۵۴۰

- امکان تولید لوله‌ها در شاخه‌های ۵ متری به صورت سفارشی وجود دارد.
- پلی‌ران تنها تولیدکننده لوله پوش‌فیت با سایز ۲۰۰ میلی‌متر در ایران

آخرین لیست قیمت در

مبالغ فوق با احتساب ۹% عوارض قانونی می باشد.

POLIRAN
از ۱۳۵۲

لیست قیمت
پوشفیت
پروتکت

لوله دو سر سوکت

قطر (میلی‌متر)	طول (سانتی‌متر)	کد کالا	تعداد در بسته	قیمت (ریال)
۴۰	۵۰	۷۰۲-۰۴۰-۰۵	۱۸	۳۵۴,۴۲۰
	۱۰۰	۷۰۲-۰۴۰-۱۰	۱۸	۶۶۲,۴۷۰
	۲۰۰	۷۰۲-۰۴۰-۲۰	۱۸	۱,۰۵۴,۱۲۰
	۳۰۰	۷۰۲-۰۴۰-۳۰	۱۸	۱,۵۱۱,۶۵۰
۵۰	۵۰	۷۰۲-۰۵۰-۰۵	۱۰	۵۶۶,۶۸۰
	۱۰۰	۷۰۲-۰۵۰-۱۰	۱۰	۷۸۴,۷۱۰
	۲۰۰	۷۰۲-۰۵۰-۲۰	۱۰	۱,۲۸۸,۳۰۰
	۳۰۰	۷۰۲-۰۵۰-۳۰	۱۰	۱,۸۵۹,۶۱۰
۷۵	۵۰	۷۰۲-۰۷۵-۰۵	۱۰	۶۷۷,۵۰۰
	۱۰۰	۷۰۲-۰۷۵-۱۰	۱۰	۱,۲۳۵,۶۲۰
	۲۰۰	۷۰۲-۰۷۵-۲۰	۱۰	۲,۱۳۰,۳۲۰
	۳۰۰	۷۰۲-۰۷۵-۳۰	۱۰	۳,۲۰۷,۲۶۰
۱۱۰	۵۰	۷۰۲-۱۱۰-۰۵	۶	۱,۵۰۲,۷۴۰
	۱۰۰	۷۰۲-۱۱۰-۱۰	۶	۲,۳۷۸,۱۹۰
	۲۰۰	۷۰۲-۱۱۰-۲۰	۶	۴,۳۶۰,۸۳۰
	۳۰۰	۷۰۲-۱۱۰-۳۰	۶	۶,۶۶۱,۶۴۰

تولید لوله‌های دو سر سوکت با ابتکاری از پلی‌ران و برای اولین بار در دنیا، با فراهم کردن دو لوله در یک شاخه، میزان هدررفت لوله در پروژه‌ها را به حداقل ممکن کاهش داد.

مشکل :

پیش از تولید لوله‌های دو سر سوکت و زمانی که تنها لوله‌های یک سر سوکت در دسترس بودند، زمانی که طولی کمتر از طول شاخه‌های استاندارد مورد نیاز بود، پس از برش لوله قسمت اضافی آن عملا بدون استفاده باقی می‌ماند.

راه حل پلی ران:

با ابداع لوله‌های دو سر سوکت، در هر یک شاخه از لوله عملا دو لوله در اختیار مجری قرار گرفت که پس از بریدن طول مورد نیاز از آن، قسمت باقی مانده به دلیل داشتن سوکت قابل استفاده بود. این ابتکار میزان هدررفت و دور ریز لوله ها را به صورت چشمگیری کاهش داد، تا حدی که امروزه برخی شرکت های مطرح اروپایی نیز با الگوبرداری از پلی ران لوله های خود را به صورت دو سر سوکت نیز تولید می کنند.

سال طراحی و ساخت : ۱۳۸۵

آخرین لیست قیمت در

مبالغ فوق با احتساب ۹% عوارض قانونی می باشد.

POLIRAN
از ۱۳۵۲

لیست قیمت
پوش‌فیت
پروتکت

لوله دو سر سوکت

قطر (میلی‌متر)	طول (سانتی‌متر)	کد کالا	تعداد در بسته	قیمت (ریال)
۱۲۵	۵۰	۷۰۲-۱۲۵-۰۵	۴	۱,۷۲۴,۲۵۰
	۱۰۰	۷۰۲-۱۲۵-۱۰	۴	۳,۱۹۵,۷۳۰
	۲۰۰	۷۰۲-۱۲۵-۲۰	۴	۵,۸۰۱,۰۹۰
	۳۰۰	۷۰۲-۱۲۵-۳۰	۴	۸,۴۵۱,۰۶۰
۱۶۰	۵۰	۷۰۲-۱۶۰-۰۵	۲	۲,۷۸۸,۳۹۰
	۱۰۰	۷۰۲-۱۶۰-۱۰	۲	۵,۱۲۹,۷۶۰
	۲۰۰	۷۰۲-۱۶۰-۲۰	۲	۱۰,۰۷۰,۱۸۰
	۳۰۰	۷۰۲-۱۶۰-۳۰	۲	۱۵,۱۰۴,۶۰۰
۲۰۰	۵۰	۷۰۲-۲۰۰-۰۵	۲	۵,۳۳۵,۱۴۰
	۱۰۰	۷۰۲-۲۰۰-۱۰	۲	۸,۷۴۲,۱۵۰
	۲۰۰	۷۰۲-۲۰۰-۲۰	۲	۱۷,۴۲۸,۸۱۰
	۳۰۰	۷۰۲-۲۰۰-۳۰	۲	۲۶,۰۳۸,۱۳۰

◆ پلی‌ران تنها تولیدکننده لوله پوش‌فیت با سایز ۲۰۰ میلی‌متر در ایران

تولید لوله‌های دو سر سوکت با ابتکاری از پلی‌ران و برای اولین بار در دنیا، با فراهم کردن دو لوله در یک شاخه، میزان هدررفت لوله در پروژه‌ها را به حداقل ممکن کاهش داد.

مشکل :

پیش از تولید لوله‌های دو سر سوکت و زمانی که تنها لوله‌های یک سر سوکت‌دار در دسترس بودند، زمانی که طولی کمتر از طول شاخه‌های استاندارد مورد نیاز بود، پس از برش لوله قسمت اضافی آن عملا بدون استفاده باقی می‌ماند.

راه حل پلی ران:

با ابداع لوله‌های دو سر سوکت، در هر یک شاخه از لوله عملا دو لوله در اختیار مجری قرار گرفت که پس از بریدن طول مورد نیاز از آن، قسمت باقی مانده به دلیل داشتن سوکت قابل استفاده بود. این ابتکار میزان هدر رفت و دور ریز لوله ها را به صورت چشمگیری کاهش داد، تا حدی که امروزه برخی شرکت های مطرح اروپایی نیز با الگوبرداری از پلی ران لوله های خود را به صورت دو سر سوکت نیز تولید می کنند.

سال طراحی و ساخت : ۱۳۸۵

آخرین لیست قیمت در

مبالغ فوق با احتساب ۹% عوارض قانونی می باشد.

POLIRAN
از ۱۳۵۲

لیست قیمت
پوشفیت
پروتکت

عصائی پشت بام

قطر (میلی متر)	کد کالا	قیمت (ریال)
۵۰	۷۵۶-۰۵۰-۰۰	۳۸۵,۱۸۰
۷۵	۷۵۶-۰۷۵-۰۰	۸۴۸,۲۰۰
۱۱۰	۷۵۶-۱۱۰-۰۰	۱,۸۸۹,۱۸۰
۱۲۵	۷۵۶-۱۲۵-۰۰	۳,۰۳۵,۸۲۰
۱۶۰	۷۵۶-۱۶۰-۰۰	۴,۳۷۴,۷۸۰

کف‌شور سیفون‌دار

خروجی عمودی

C.A.

نوع	کد کالا	تعداد در کارتن	قیمت (ریال)
کرم یا طوسی	۷۷۰-۰۵۰-۱۰	۴۸	۱,۱۸۳,۷۷۰
آب‌کاری کروم	۷۷۱-۰۵۰-۱۰	۴۸	۲,۰۲۱,۸۸۰

خروجی افقی

C.A.

کرم یا طوسی	۷۷۲-۰۵۰-۱۰	۵۵	۱,۲۷۸,۹۸۰
آب‌کاری کروم	۷۷۳-۰۵۰-۱۰	۵۵	۲,۰۲۱,۸۸۰

- کف‌شور سیفون‌دار از جنس **ABS** و با ابعاد صفحه **10x10 cm**
- مناسب برای اجرا در فضاهای دارای محدودیت ارتفاعی
- سال طراحی و ساخت: ۱۳۸۶

بوگیر

C.A.

قطر (میلی متر)	کد کالا	قیمت (ریال)
۵۰	۷۶۰-۰۵۰-۰۰	۲۳۷,۳۴۰

Competitive Advantages :

رابط لاستیکی با طراحی ویژه دارای دو لبه داخلی جهت اتصال خروجی لوازم بهداشتی با لوله‌های سایز ۲۵ ، ۳۲ و یا ۴۰ میلی‌متری به لوله پوشفیت سایز ۵۰ میلی‌متر و جلوگیری از نفوذ بو و ورود حشرات به فضای داخلی.

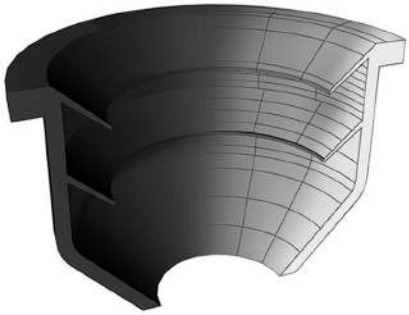

کاربرد ویژه :

اتصال خروجی سینک ، روشویی ، ماشین لباسشویی یا ظرفشویی و ...

آخرین لیست قیمت در

مبالغ فوق با احتساب ۹% عوارض قانونی می باشد.

POLIRAN

از ۱۳۵۲

لیست قیمت پوشفیت پروتکت

بست پایدار Poliran RC

قطر (میلی متر)	کد کالا	تعداد در کارتن	قیمت (ریال)
۵۰	۰۸۶-۰۵۰-۰۳	۶۳	۳۶۰,۷۰۰
۶۳	۰۸۶-۰۶۳-۰۳	۴۴	۴۰۹,۶۲۰
۷۵	۰۸۶-۰۷۵-۰۳	۴۰	۴۶۶,۲۸۰
۹۰	۰۸۶-۰۹۰-۰۳	۳۰	۵۳۶,۰۱۰
۱۱۰	۰۸۶-۱۱۰-۰۳	۲۸	۷۷۴,۴۴۰
۱۲۵	۰۸۶-۱۲۵-۰۳	۲۳	۹۳۹,۸۱۰
۱۶۰	۰۸۶-۱۶۰-۰۳	۱۴	۱,۳۵۱,۱۹۰

دیواری

C.A.

قطر (میلی متر)	کد کالا	تعداد در کارتن	قیمت (ریال)
۵۰	۰۸۶-۰۵۰-۰۴	۶۰	۴۲۱,۷۶۰
۶۳	۰۸۶-۰۶۳-۰۴	۴۴	۴۵۶,۲۸۰
۷۵	۰۸۶-۰۷۵-۰۴	۳۰	۵۳۱,۹۷۰
۹۰	۰۸۶-۰۹۰-۰۴	۲۸	۵۸۰,۷۰۰
۱۱۰	۰۸۶-۱۱۰-۰۴	۲۴	۸۷۲,۴۵۰
۱۲۵	۰۸۶-۱۲۵-۰۴	۲۲	۱,۰۶۹,۰۹۰
۱۶۰	۰۸۶-۱۶۰-۰۴	۱۴	۱,۵۱۸,۵۵۰

سقفی جوشی

C.A.

Competitive Advantages :

طراحی ویژه بست‌های پایدار با دو نیم حلقه نامساوی موجب استقرار بهتر لوله و اتصالات و جلوگیری از ایجاد هرگونه دوپهنی در لوله‌ها می‌گردد. همچنین لاستیک EPDM به کار رفته در بست با طراحی منحصر به فرد خود مانند یک فنربین لوله و دیوار یا سقف عمل می‌کند و با جذب ارتعاشات ناشی از عبور جریان مانع انتقال صدای سیستم فاضلاب به محیط داخلی می‌گردد.

ویژگی‌ها :

- کاهش چشمگیر میزان انتقال صدای سازه‌برد به گواهی موسسه فرانهوفر آلمان
- طراحی دقیق شکل لاستیک که بدون استفاده از چسب روی بست قرار می‌گیرد و در اثر انبساط و انقباض لوله‌ها از جای خود خارج نمی‌شود
- ساخته شده از ورق فولاد گالوانیزه و مقاوم در برابر خوردگی و زنگ‌زدگی
- تایید عملکرد بی‌نظیر در کاهش انتقال صدا توسط موسسه فرانهوفر آلمان
- سرعت و سهولت در نصب بدون نیاز به آچار، با استفاده از مهره فلنجی آچ‌دار
- ارائه شده در ۴ مدل دیواری، جوشی، آویز و قابل‌تنظیم متناسب با روش اجرا
- مناسب برای دیگر سیستم‌های فاضلابی پلیمری یا فلزی

نیم‌حلقه بالایی

نیم‌حلقه پایینی

حالت باز

طراحی ویژه سطح مقطع لاستیک و نحوه قرارگیری آن روی بدنه فلزی بست

حالت بسته

استقرار کامل لاستیک روی بست و مهار مناسب لوله با حداقل سطح تماس

آخرین لیست قیمت در

مبالغ فوق با احتساب ۹% عوارض قانونی می باشد.

POLIRAN
از ۱۳۵۲

لیست قیمت پوشفیت پروتکت

بست پایدار Poliran RC

قطر (میلی متر)	کد کالا	تعداد در کارتن	قیمت (ریال)
۵۰	۰۸۶-۰۵۰-۰۵	۵۶	۳۹۵,۴۷۰
۶۳	۰۸۶-۰۶۳-۰۵	۳۲	۴۴۷,۳۱۰
۷۵	۰۸۶-۰۷۵-۰۵	۳۲	۴۸۷,۶۷۰
۹۰	۰۸۶-۰۹۰-۰۵	۲۲	۵۶۳,۸۷۰
۱۱۰	۰۸۶-۱۱۰-۰۵	۲۴	۸۰۴,۸۳۰
۱۲۵	۰۸۶-۱۲۵-۰۵	۲۰	۹۸۶,۴۶۰
۱۶۰	۰۸۶-۱۶۰-۰۵	۱۴	۱,۳۶۲,۲۳۰

سقفی قابل‌تنظیم

C.A.

۵۰	۰۸۶-۰۵۰-۰۶	۶۳	۴۰۹,۲۳۰
۶۳	۰۸۶-۰۶۳-۰۶	۴۲	۴۶۵,۸۹۰
۷۵	۰۸۶-۰۷۵-۰۶	۳۸	۵۱۱,۹۶۰
۹۰	۰۸۶-۰۹۰-۰۶	۲۸	۵۷۷,۶۵۰
۱۱۰	۰۸۶-۱۱۰-۰۶	۲۵	۸۴۹,۵۲۰
۱۲۵	۰۸۶-۱۲۵-۰۶	۲۱	۱,۰۲۷,۸۶۰
۱۶۰	۰۸۶-۱۶۰-۰۶	۱۴	۱,۳۹۵,۰۰۰

سقفی آویز

C.A.

Competitive Advantages :

طراحی ویژه بست‌های پایدار با دو نیم حلقه نامساوی موجب استقرار بهتر لوله و اتصالات و جلوگیری از ایجاد هرگونه دوپهنی در لوله‌ها می‌گردد. همچنین لاستیک EPDM به کار رفته در بست با طراحی منحصر به فرد خود مانند یک فنربین لوله و دیوار یا سقف عمل می‌کند و با جذب ارتعاشات ناشی از عبور جریان مانع انتقال صدای سیستم فاضلاب به محیط داخلی می‌گردد.

NEW!

بست پایدار پلی‌ران مدل Ultra-P

مقاومت چشمگیر در برابر خوردگی

بست پایدار مدل Ultra-P با مقاومتی بسیار بیشتر در برابر خوردگی، محصول جدید پلی‌ران است که به طور ویژه برای استفاده در محیط‌های با رطوبت بالا مانند مناطق شمالی و جنوبی کشور، استخرها، مجموعه‌های ورزشی و... و همچنین محیط‌های با میزان خورندگی بالا مانند پروژه‌های صنعتی و آزمایشگاهی ارائه می‌گردد.

ویژگی‌ها :

- دارای پوشش Zinc Flake مطابق با استاندارد EN 13858 و ISO 10683
- مناسب برای شرایط محیطی و آب و هوایی C1 تا C4 بر اساس استانداردهای ISO 12944-2 و EN 14713
- عملکرد عالی در ۶۰۰ ساعت تست پاشش نمک (Salt Spray) بر اساس استاندارد ASTM B117-18 با کمتر از ۲ درصد زنگ‌زدگی قرمز
- قابلیت استفاده در خارج از ساختمان و فضای آزاد
- ارائه شده در ۴ مدل دیواری، جوشی، آویز و قابل‌تنظیم متناسب با روش اجرا

برای دریافت اطلاعات بیشتر در مورد بست‌های مدل Ultra-P با دفتر مرکزی پلی‌ران تماس بگیرید.

آخرین لیست قیمت در

مبالغ فوق با احتساب ۹% عوارض قانونی می باشد.

POLIRAN

از ۱۳۵۲

لیست قیمت
پوشفیت
پروتکت

بست روکش دار

دیواری

قطر (میلی متر)	کد کالا	تعداد در کارتن	قیمت (ریال)
۵۰	۰۸۶-۰۵۰-۰۰	۱۴۴	۲۹۳,۵۰۰
۶۳	۰۸۶-۰۶۳-۰۰	۱۰۰	۳۳۲,۷۷۰
۷۵	۰۸۶-۰۷۵-۰۰	۸۰	۴۱۴,۰۶۰
۹۰	۰۸۶-۰۹۰-۰۰	۶۴	۴۷۰,۲۶۰
۱۱۰	۰۸۶-۱۱۰-۰۰	۴۰	۵۷۱,۶۸۰
۱۲۵	۰۸۶-۱۲۵-۰۰	۲۵	۷۱۲,۳۴۰
۱۶۰	۰۸۶-۱۶۰-۰۰	۲۰	۸۲۷,۴۶۰
۲۰۰	۰۸۶-۲۰۰-۰۰	۸	۱,۷۳۹,۳۱۰

سقفی جوشی

قطر (میلی متر)	کد کالا	تعداد در کارتن	قیمت (ریال)
۴۰	۰۸۶-۰۴۰-۰۱	۱۶۰	۱۸۹,۶۶۰
۵۰	۰۸۶-۰۵۰-۰۱	۱۴۷	۲۹۴,۰۶۰
۶۳	۰۸۶-۰۶۳-۰۱	۱۰۰	۳۵۶,۴۵۰
۷۵	۰۸۶-۰۷۵-۰۱	۸۴	۴۴۶,۷۳۰
۹۰	۰۸۶-۰۹۰-۰۱	۷۰	۴۸۶,۱۱۰
۱۱۰	۰۸۶-۱۱۰-۰۱	۴۷	۵۶۴,۰۲۰
۱۲۵	۰۸۶-۱۲۵-۰۱	۳۰	۷۹۵,۹۹۰
۱۶۰	۰۸۶-۱۶۰-۰۱	۲۵	۹۲۵,۶۲۰

سقفی قابل‌تنظیم

قطر (میلی متر)	کد کالا	تعداد در کارتن	قیمت (ریال)
۵۰	۰۸۶-۰۵۰-۰۲	۷۲	۳۱۳,۶۸۰
۶۳	۰۸۶-۰۶۳-۰۲	۶۴	۳۶۷,۳۸۰
۷۵	۰۸۶-۰۷۵-۰۲	۴۸	۴۵۳,۷۸۰
۹۰	۰۸۶-۰۹۰-۰۲	۴۸	۴۷۸,۴۰۰
۱۱۰	۰۸۶-۱۱۰-۰۲	۳۲	۵۸۳,۵۵۰
۱۲۵	۰۸۶-۱۲۵-۰۲	۱۸	۷۲۶,۷۰۰
۱۶۰	۰۸۶-۱۶۰-۰۲	۱۶	۹۱۷,۳۹۰
۲۰۰	۰۸۶-۲۰۰-۰۲	۷	۱,۷۷۳,۰۷۰

- دارای روکش ویژه از جنس **PVC** که سبب جلوگیری از تماس مستقیم لوله‌ها با فولاد و ایجاد هرگونه خط و خش و آسیب روی آنها می‌گردد.
- روکش **PVC** ویژه به کار رفته، تقویت شده با تیتانیوم دی اکسید، دارای استحکام و طول عمری بالا و مقاومت مناسب در برابر مواد شیمیایی مختلف می‌باشد.
- ساخته شده از ورق فولاد گالوانیزه و مقاوم در برابر خوردگی و زنگ زدگی.

آخرین لیست قیمت در

مبالغ فوق با احتساب ۹% عوارض قانونی می باشد.

POLIRAN
از ۱۳۵۲

لیست قیمت
پوشش‌فیت
پروتکت

ابزار

نام محصول	قطر (میلی متر)	کد کالا	قیمت (ریال)
کونیک‌کن	۴۰-۲۰۰	۴۰۱-۱۶۰-۴۰	۹,۸۱۷,۵۰۰

◆ کاربرد: ایجاد پخ روی لوله‌های بریده‌شده

استاپر ۹۰ درجه	۷۵	۴۱۵-۰۷۵-۰۰	۴,۸۰۰,۵۰۰
	۹۰	۴۱۵-۰۹۰-۰۰	۵,۸۳۳,۱۰۰
	۱۱۰	۴۱۵-۱۱۰-۰۱	۶,۴۰۶,۲۰۰
	۱۲۵	۴۲۵-۱۲۵-۹۰	۷,۶۱۰,۸۰۰

◆ کاربرد: جداسازی و ایزوله‌کردن یک بخش از سیستم جهت انجام تست‌آب‌بند
◆ طراحی شده در تطابق با سه‌راه بازدید ۹۰ درجه پلی‌ران

استاپر ۴۵ درجه	۱۶۰	۴۳۵-۱۶۰-۰۱	۱۷,۸۰۳,۷۰۰

◆ کاربرد: جداسازی و ایزوله‌کردن یک بخش از سیستم جهت انجام تست‌آب‌بند
◆ طراحی شده در تطابق با سه‌راه بازدید ایجاد شده از ترکیب سه راه ۴۵ درجه و دریچه بازدید سایز ۱۶۰ میلی‌متر پلی‌ران

آخرین لیست قیمت در

به مبالغ فوق ۹% عوارض قانونی اضافه می گردد.

POLIRAN
از ۱۳۵۲

لیست قیمت
پوشفیت
پروتکت

ابـزار

نام محصول	قطر (میلی متر)	کد کالا	قیمت (ریال)
لوله‌بر چند منظوره	۴۰ - ۱۲۵	۵۰۰-۱۲۵-۴۰	۵۴,۲۲۰,۲۰۰
	۴۰ - ۱۶۰	۴۵۰-۱۶۰-۴۰	۶۰,۸۰۸,۵۰۰

- لوله‌بر چندمنظوره ابزاری ویژه است که پس از بررسی و نظرسنجی‌های مستمر در بخش نصب و اجرا، برای اولین بار توسط واحد تحقیق و توسعه (R&D) پلی‌ران طراحی و به بازار ارائه گردیده است.
- این ابزار با فراهم کردن امکان برش و پخ کردن همزمان لوله‌ها موجب تسهیل و افزایش سرعت کار اجرا می‌گردد.
- همراه این لوله‌بر یک جعبه ابزار نیز ارائه می‌گردد که درون آن یاتاقان‌های سایزهای مختلف، یک عدد متر، ست آچار آلن، آچار یک‌سر تخت یک‌سر رینگ و دفترچه راهنمای استفاده از لوله‌بر قرار دارد.
- قطعات یدکی لوله‌بر چندمنظوره به صورت جداگانه نیز قابل ارائه می‌باشد.

آخرین لیست قیمت در

به مبالغ فوق ۹% عوارض قانونی اضافه می گردد.

POLIRAN

Protect

امجد

AMJAD