POLIRAN

لیست قیمت پوش‌فیت پروتکت پلی‌ران

۱۴۰۵/۰۳/۲۳

سایلنت و خوداطفاء

B1 Flame Retardant

19 dB(A)

Protect

POLIRAN

از ۱۳۵۲

سیستم فاضلابی پوش‌فیت پروتکت پلی‌ران

- افزایش ایمنی در شرایط حریق براساس طبقه‌بندی DIN 4102-B1
- کاهش انتقال صدای مزاحم سیستم فاضلاب به محیط زندگی تا سطح ۱۹ دسی بل به گواهی موسسه فرانهوفر آلمان
- مقاوم در برابر مواد شیمیایی مختلف با PH ۲ تا ۱۲در انطباق با استاندارد ISO 10358
- حداقل میزان اتلاف در لوله‌ها تولید به صورت دو سر سوکت
- سبکی وزن و سهولت در حمل و نقل و اجرا در مقایسه با سیستم‌های آلیاژی
- آب بندی پایدار و مطمئن حتی در زمین لرزه‌های غیر مخرب به دلیل انعطاف پذیری بالای سیستم
- قابلیت انطباق با تمام سیستم های فاضلابی استاندارد پلیمری و آلیاژی
- مقاومت فوق العاده در برابر دمای بالا، 85°C بلند مدت و 95°C کوتاه مدت
- امکان تصحیح و تغییر سیستم با کمترین هزینه در صورت بروز اشتباه یا تغییر نقشه
- دامنه وسیع تولید لوله و اتصالات از قطر خارجی ۴۰ تا ۲۰۰ میلی‌متر

لیست قیمت پوش‌فیت پروتکت

Telegram: @poliran_official

آخرین لیست قیمت در

مرکز تحقیقات راه، مسکن و شهرسازی

TECHNISCHE UNIVERSITÄT DARMSTADT

EN 1451 | INSO 13822 | EN 12056 | DIN 4102-B1 | EN 681 | DIN 4109 | VDI 4100

عملکـرد سـیستـم پوش فیت پروتکت در برابر حریـق

امروزه مبارزه با حریق از مهم‌ترین ملاحظات در طراحی و ساخت ساختمان‌های جدید است. به این منظور علاوه بر سیستم‌های اعـلام و اطفـاء حریق، نیاز به روش‌هایی است که گسترش آتـش را تا حـد امکان به تاخـیر بیندازد و زمـان کافـی را برای فـرار ساکنین و اطفـاء حریـق مهیـا کند. اینجاست که محصولات خوداطفـاء به کمک مـا می‌آینـد؛ یک محصـول خوداطفـاء به‌سادگی مشتعل نمی‌شود و پس از حـذف منبع شعله خود به‌خود خاموش می‌شود و باعث کاهش سـرعت گسترش آتـش می‌گردد.
سیستم پوش‌فیت پروتکت پلی‌ران ساخته‌شده از پلی پروپیلن با ویژگی Flame Retardant می‌باشد و در مقابل شعله‌ور شـدن به دلایلی مانـند تماس مقطعی بـا شعـله، گازهای داغ و جـرقه‌های مکانـیکـی یـا الکتریکـی مـقـاوم اسـت و باعث گسـترش حریـق در ساختمـان نمی‌شود. این سـیستـم بـراسـاس استـاندارد DIN 4102 در طبقه‌بـنـدی B1 قرار می‌گـیرد.

عملکرد سیستم پوش فیت پروتکت در کاهـش میـزان انتقـال صـدا

آسایش ساکنان در ساختمان، به عنوان محل اصلی زندگی و کار روزمره، از اهمیت بالایی برخوردار است. از مهم‌ترین مواردی که در ایـن خصـوص بایـد مـورد توجـه قـرار گیـرد مشکـل آلـودگی صوتـی اسـت.

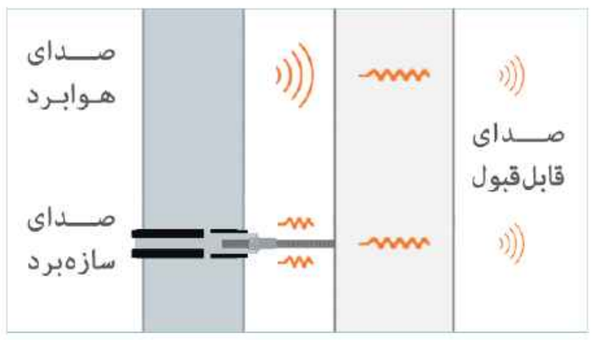

سیستـم فـاضلاب ساختمـان نیز می‌تواند یکی از منابع ایجاد آلودگی صوتـی باشد؛ حرکت جریان فاضلاب در مسیرهای لوله کشی ایجاد صدا خواهـد کرد کـه ایـن صـدا از دو طریق به محیط انتقال می‌یابـد :

۱ـ صدای هوا برد : صدایی‌ست که از طریق هوا به‌محیط انتقال می‌یابد. برای کاهش آن، کیفیت و میزان جذب صدای مواد اولیه به‌کار رفته در لوله و اتصالات اهمیت بسیاری دارد.

۲ـ صدای سازه برد : صدایی‌ست که به‌دلیل ارتعـاش یا ضـربه در یک جسـم جامـد انتشـار می‌یابد. جریان سیال باعث لرزش لوله‌ها می‌شود که از انتقـال آن به بست و سـازه ساختمـان، صـدا به‌صـورت هوابـرد به‌محیط انتقال می‌یابد. به‌منظور کاهش حداکثری این صدا، باید بست‌های ویژه با روکش لاستیکی مورد استفاده قرار گیرد.

کاهش انتقـال صدای سیستـم فاضلاب به محیط، برآیند رعایت همـزمان عوامل زیر می‌باشد :

۱ـ اختصـاص داکت مناسب برای عبـور لوله‌های قـائم در معمـاری ساختمـان و عایـق‌سازی داکت در صورت مجـاورت با فضاهای شخصی مانند اتاق خواب
۲ـ طراحـی اصـولی و مهندسـی سیستـم لوله کـشی فاضـلاب و ونـت با کمتـرین پیچیدگی
۳ـ اجـرای صحیـح مسیـرهای انتقـال فاضـلاب مطابق بـا طراحـی
۴ـ اجـرای کاملا عمود و شاقـول لوله‌های قائـم و پرهیز از اجـرای لوله‌ها در داخـل دیـوار
۵ـ انتخـاب یک سیستم فاضلابی مناسب و کاهنده صـدا
۶ـ استفاده از بست‌های مخصوص جاذب ارتعاش و کاهنده صدا برای مهار سیستم فاضلاب

ویـژگـی‌ها

- کاهـش حداکثـری انتقـال صـدای سـازه بـرد با استفـاده از **بسـت‌های پـایـدار پلـی‌ران**
- کاهـش انتقـال صـدای هـوابـرد با بهـره گیـری از فرمولاسیـون ویـژه
- کاهـش انتقـال صـدا در نقـاط بحـرانی سیـستـم با استـفـاده از **زانـو بسـت خـور ۴۵ درجـه و سیـفـون با دریـچـه بـازدیـد**

اندازه‌گیری میزان انتشار صدا در سیستم پوش‌فیت پروتکـت پلـی‌ران شامل لوله، اتصالات و بست پایدار توسط موسسه معتبر فرانهوفر آلمان انجام‌گرفته است. سطح صدای قابل قبول برای تامین شرایط ایده‌آل آسایش در ساختمان بر اساس استانداردها و دستـورالعمل‌های روز دنیـا حداکثـر برابر ۲۰ دسی بل می‌باشد. میزان انتشار صدا در سیستم پروتکت پلی ران 19 dB(A) در جریان ۴ لیتر بر ثانیه می باشد.

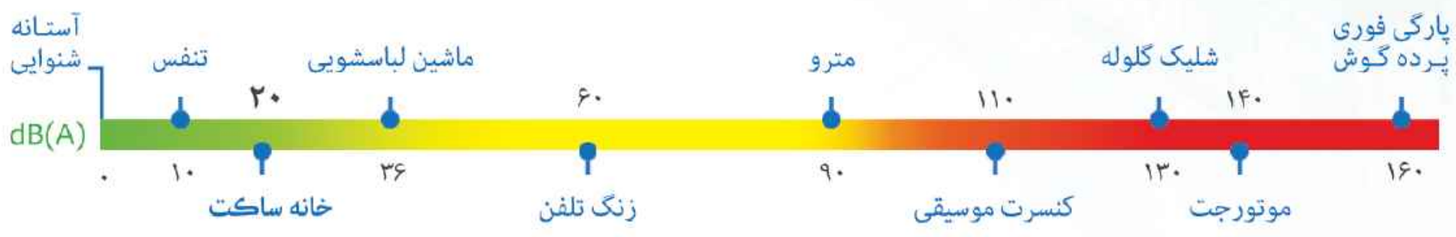

لیست قیمت پوش‌فیت پروتکت
آخرین لیست قیمت در Telegram: @poliran_official

POLIRAN
از ۱۳۵۲

لیست قیمت
پوشفیت
پروتکت

زانو کوتاه ۸۷°

قطر خارجی (میلی متر)	کد کالا	تعداد در کارتن	قیمت (ریال)
۴۰	۷۳۲-۰۴۰-۸۷	۱۲۰	۲,۰۰۰,۴۵۰
۵۰	۷۳۲-۰۵۰-۸۷	۶۶	۲,۳۵۸,۲۰۰
۷۵	۷۳۲-۰۷۵-۸۷	۳۵	۳,۸۵۶,۰۹۰
۱۱۰	۷۳۲-۱۱۰-۸۷	۱۴	۹,۴۳۴,۸۲۰
۱۲۵	۷۳۲-۱۲۵-۸۷	۹	۱۳,۷۳۰,۸۴۰

زانو بلند ۸۷°

قطر خارجی (میلی متر)	کد کالا	تعداد در کارتن	قیمت (ریال)
۵۰	۸۳۲-۰۵۰-۸۷	۶۰	۲,۹۷۱,۱۳۰
۷۵	۸۳۲-۰۷۵-۸۷	۲۰	۵,۶۱۱,۲۹۰
۱۱۰	۸۳۲-۱۱۰-۸۷	۱۱	۱۲,۹۹۹,۵۳۰
۱۲۵	۸۳۲-۱۲۵-۸۷	۶	۱۹,۱۹۸,۲۵۰

Competitive Advantages :

طراحی ویژه این اتصال قابلیت نصب بست بر روی دنباله زانو را فراهم کرده و موجب تسهیل کار اجرا، نصب بست و آب‌بندی پایدار می‌گردد.

مشکل :

پیش از ابداع این اتصال مجریان ناچار به نصب بست بر روی سوکت بودند که این موضوع سبب تحت فشار قرار گرفتن محل نشیمن حلقه و از بین رفتن آب‌بندی سیستم در دراز مدت می گردید.

راه حل پلی ران:

استفاده از زانوی دنباله بلند ۸۷ درجه قابلیت نصب بست روی اتصال را فراهم کرده و بدون اینکه نشیمنگاه حلقه را تحت فشار قرار دهد، با فراهم کردن شرایط اصولی اجرا، آب بندی پایدار را تضمین خواهد کرد.

سال طراحی و ساخت : ۱۳۸۴

کاربرد ویژه :

- خروجی توالت های فرنگی (قطر خارجی ۱۱۰ میلی متر)
- انشعاب ونت از روی خط فاضلاب (قطر خارجی ۵۰ میلی متر)
- تغییر امتداد لوله قائم فاضلاب سینک، روشویی، ماشین لباسشویی و ظرفشویی با قطر خارجی ۵۰ و ۷۵ میلی متر)

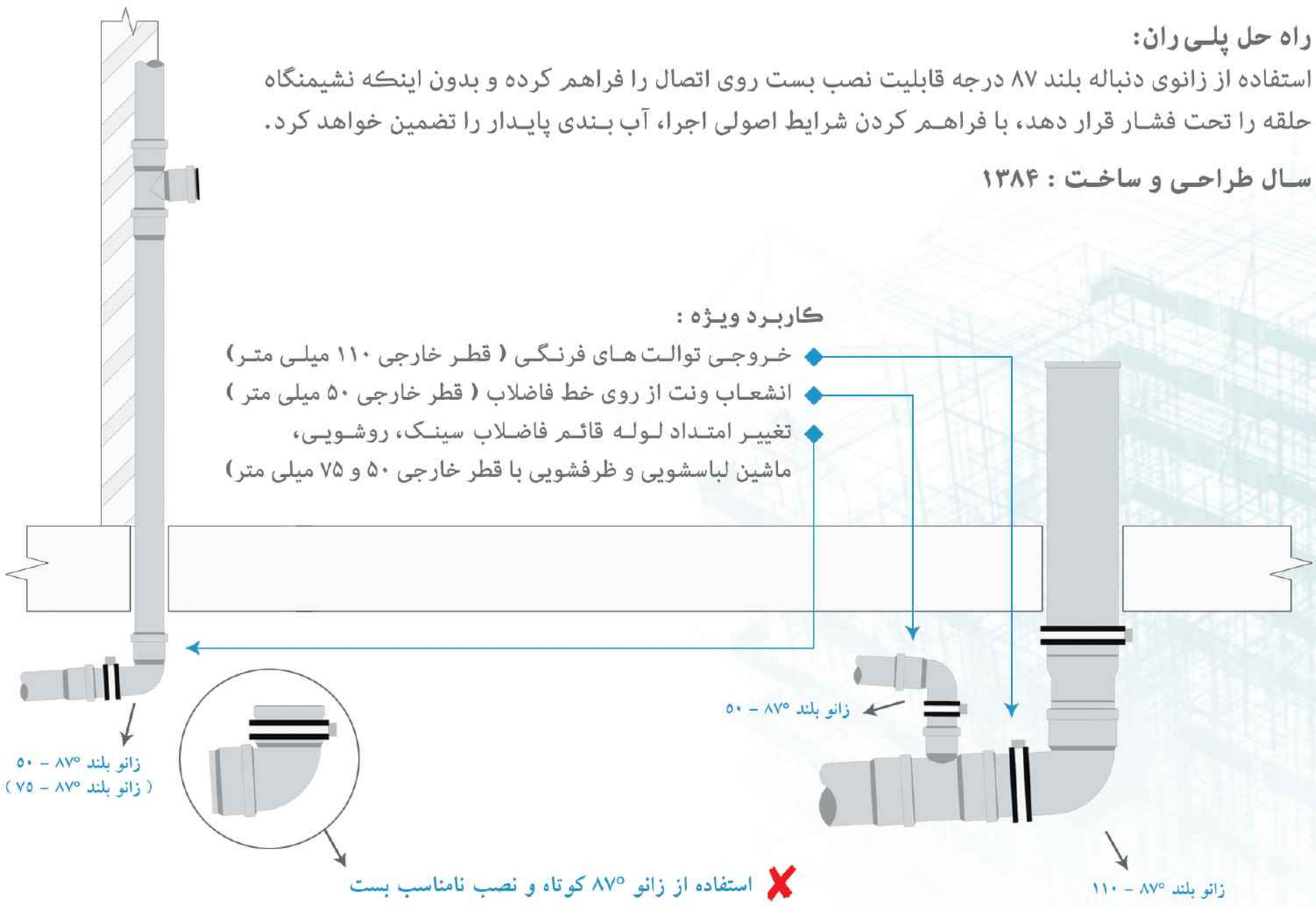

مبالغ فوق با احتساب ۱۰% عوارض قانونی می باشد.

آخرین لیست قیمت در Telegram: @poliran_official

POLIRAN

از ۱۳۵۲

لیست قیمت پوشش‌فیت پروتکت

زانو ۱۵°

قطر خارجی (میلی متر)	کد کالا	تعداد در کارتن	قیمت (ریال)
۱۱۰	۷۳۲-۱۱۰-۱۵	۲۰	۶,۹۶۶,۷۶۰

زانو ۳۰°

قطر خارجی (میلی متر)	کد کالا	تعداد در کارتن	قیمت (ریال)
۵۰	۷۳۲-۰۵۰-۳۰	۸۰	۲,۱۶۶,۸۲۰
۷۵	۷۳۲-۰۷۵-۳۰	۳۶	۳,۷۱۷,۲۴۰
۱۱۰	۷۳۲-۱۱۰-۳۰	۲۰	۷,۴۸۵,۱۵۰

زانو ۶۷°

قطر خارجی (میلی متر)	کد کالا	تعداد در کارتن	قیمت (ریال)
۵۰	۷۳۲-۰۵۰-۶۷	۷۲	۲,۵۳۷,۲۹۰
۱۱۰	۷۳۲-۱۱۰-۶۷	۱۴	۹,۱۱۳,۴۵۰

Competitive Advantages :

طراحی ویژه این اتصالات با زوایای متنوع سبب تسهیل اجرا در فضاهای محدود شده و امکان هماهنگ کردن مسیرها با چینش خاص هر فضا را فراهم می‌کند.

مشکل :

پیش از طراحی و ساخت این اتصالات، در مسیرهای خاص و نیازمند زوایای نامعمول، مجریان ناچار به تغییر جانمایی وسایل بهداشتی نسبت به نقشه معماری می‌شدند و یا مجبور بودند با ترکیب چند زانوی ۴۵ یا ۸۷ درجه کار لوله‌کشی فاضلاب را به انجام برسانند که این موضوع علاوه بر افزایش هزینه‌های پروژه، با ایجاد تغییر مسیرهای نامعمول باعث تحت فشار قرار گرفتن اتصالات و به خطر انداختن آب‌بندی سیستم می گردید.

راه حل پلی ران:

استفاده از زانو با زوایای ۱۵، ۳۰ و ۶۷ درجه با افزایش انعطاف‌پذیری در اجرا، سبب کاهش تعداد اتصالات مورد نیاز می‌گردد و فضای کمتری را در مقایسه با استفاده از زوایای معمول اشغال خواهد کرد. همچنین با حذف تغییر مسیرهای نامعمول در مسیر جریان و تنش های ناشی از آن، آب‌بندی پایدار سیستم تضمین خواهد شد.

سال طراحی و ساخت : ۱۳۸۵

کاربرد ویژه :

۱- تغییر امتداد مسیر لوله ها

۲- تغییر محور لوله های قائم

Telegram: @poliran_official آخرین لیست قیمت در

مبالغ فوق با احتساب ۱۰% عوارض قانونی می باشد.

POLIRAN
از ۱۳۵۲

زانو ۴۵°

قطر خارجی (میلی متر)	کد کالا	تعداد در کارتن	قیمت (ریال)
۴۰	۷۳۲-۰۴۰-۴۵	۱۲۵	۱,۸۷۰,۷۲۰
۵۰	۷۳۲-۰۵۰-۴۵	۱۱۰	۲,۲۰۰,۰۶۰
۷۵	۷۳۲-۰۷۵-۴۵	۳۶	۳,۴۰۸,۵۸۰
۱۱۰	۷۳۲-۱۱۰-۴۵	۱۶	۵,۹۶۱,۸۴۰
۱۲۵	۷۳۲-۱۲۵-۴۵	۱۱	۱۰,۲۰۱,۱۴۰
۱۶۰	۷۳۲-۱۶۰-۴۵	۵	۲۰,۸۷۰,۵۸۰
۲۰۰ (دست ساز)	۷۳۱-۲۰۰-۴۵	۲	۸۵,۸۸۰,۳۰۰

زانو بست خور ۴۵°

POLIRAN راهکار برتر MADE IN IRAN

قطر خارجی (میلی متر)	کد کالا	تعداد در کارتن	قیمت (ریال)
۱۱۰	۸۳۲-۱۱۰-۴۵	۱۲	۱۵,۱۶۱,۵۸۰

Competitive Advantages :

طراحی ویژه این اتصال با فراهم کردن امکان نصب بست در پشت سوکت و مهار صحیح سیستم و همچنین ایجاد فاصله مناسب در تغییر جهت جریان، بهترین انتخاب در تغییر امتداد لوله قائم به افقی و بلعکس می باشد.

مشکل :

پیش از ابداع این زانوی ویژه، در اتصال شاخه‌های افقی به لوله قائم و یا در تغییر امتداد لوله‌های قائم به لوله افقی، مجریان ناچار به نصب بست بر روی سوکت زانو ۴۵ درجه معمولی بودند که این موضوع سبب تحت فشار قرار گرفتن محل نشیمن حلقه و از بین رفتن آب‌بندی سیستم در دراز مدت می‌گردید.

راه حل پلی ران:

طراحی و ساخت زانو بست‌خور پلی ران با در نظر گرفتن فاصله مناسب در پشت سوکت، امکان نصب اصولی بست را فراهم کرده است. علاوه بر آن استفاده از این اتصال، با ایجاد یک فاصله مناسب بین دو تغییر مسیر ۴۵ درجه در مسیر جریان، انتقالی آرام را در پی دارد و از افزایش ناگهانی فشار و ایجاد صدای ناخواسته جلوگیری می‌کند.

سال طراحی و ساخت : ۱۳۹۲

کاربرد ویژه :

۱ - اتصال شاخه افقی به لوله قائم فاضلاب
۲ - تغییر امتداد لوله قائم فاضلاب به افقی
۳ - خروجی توالت فرنگی

تغییر امتداد لوله قائم در پایین ترین قسمت :

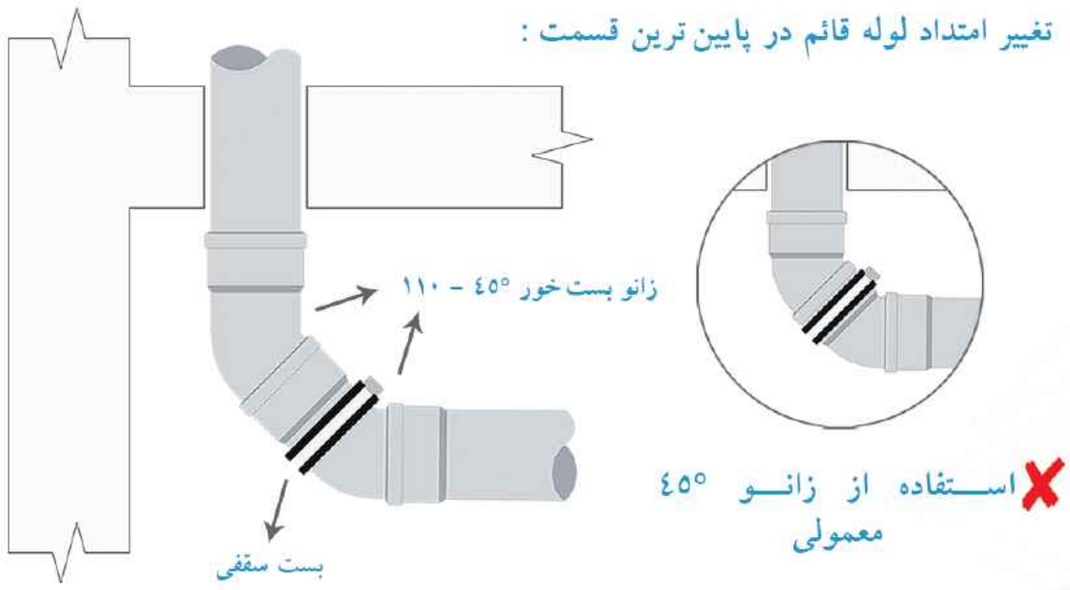

اتصال شاخه افقی فاضلاب به لوله قائم :

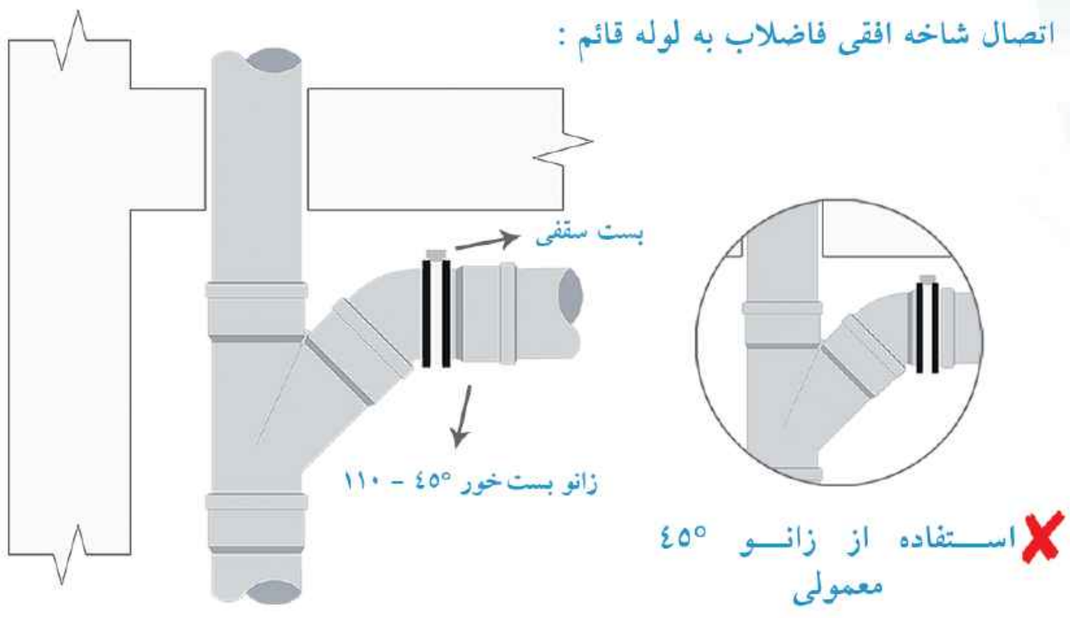

مبالغ فوق با احتساب ۱۰% عوارض قانونی می باشد.

لیست قیمت پوشفیت پروتکت
آخرین لیست قیمت در Telegram: @poliran_official

POLIRAN

از ۱۳۵۲

سه راه ۸۷°

قطر خارجی (میلی متر)	کد کالا	تعداد در کارتن	قیمت (ریال)
۵۰	۷۱۴-۰۵۰-۸۷	۴۰	۳,۷۳۳,۶۰۰
۷۵	۷۱۴-۰۷۵-۸۷	۲۴	۶,۵۵۸,۳۳۰
۱۱۰	۷۱۴-۱۱۰-۸۷	۸	۱۳,۴۵۱,۲۱۰

سه راه ۴۵°

قطر خارجی (میلی متر)	کد کالا	تعداد در کارتن	قیمت (ریال)
۴۰	۷۱۴-۰۴۰-۴۵	۷۲	۳,۵۹۲,۰۳۰
۵۰	۷۱۴-۰۵۰-۴۵	۵۰	۴,۰۸۷,۵۷۰
۷۵	۷۱۴-۰۷۵-۴۵	۱۶	۷,۱۱۶,۷۷۰
۱۱۰	۷۱۴-۱۱۰-۴۵	۷	۱۲,۶۳۵,۱۲۰
۱۲۵	۷۱۴-۱۲۵-۴۵	۴	۲۳,۲۵۵,۷۹۰
۱۶۰	۷۱۴-۱۶۰-۴۵	۲	۴۴,۲۵۴,۳۸۰
۲۰۰ (دست‌ساز)	۷۱۴-۲۰۰-۴۵۰	۱	۲۰۷,۹۴۳,۲۰۰

سه راه تبدیل ۸۷°

قطر خارجی (میلی متر)	کد کالا	تعداد در کارتن	قیمت (ریال)
۷۵ / ۵۰	۰۷۵-۰۵۰-۸۷	۳۰	۵,۴۷۳,۶۳۰
۱۱۰ / ۵۰	۱۱۰-۰۵۰-۸۷	۱۵	۹,۱۰۴,۹۶۰

سه راه تبدیل ۴۵°

قطر خارجی (میلی متر)	کد کالا	تعداد در کارتن	قیمت (ریال)
۷۵ / ۵۰	۰۷۵-۰۵۰-۴۵	۲۸	۵,۹۰۳,۴۱۰
۱۱۰ / ۵۰	۱۱۰-۰۵۰-۴۵	۱۴	۹,۹۰۳,۵۰۰
۱۱۰ / ۷۵	۷۱۰-۰۷۵-۴۵	۱۰	۱۱,۹۳۳,۵۵۰
۱۲۵ / ۱۱۰	۷۲۵-۱۱۰-۴۵	۴	۲۰,۲۸۹,۹۷۰
۱۶۰ / ۱۱۰	۷۶۰-۱۱۰-۴۵	۳	۳۲,۷۸۶,۸۰۰
۲۰۰ / ۱۶۰ (دست ساز)	۲۰۰-۱۶۰-۴۵۰	۱	۱۶۷,۰۴۲,۲۰۰

مبالغ فوق با احتساب ۱۰% عوارض قانونی می باشد.

لیست قیمت
پوش فیت
پروتکت

آخرین لیست قیمت در Telegram: @poliran_official

POLIRAN
از ۱۳۵۲

لیست قیمت پوش‌فیت پروتکت

سه راه بازدید ۹۰°

قطر خارجی (میلی متر)	کد کالا	تعداد در کارتن	قیمت (ریال)
۷۵	۷۱۵-۰۷۵-۹۰	۲۸	۷,۲۲۶,۳۰۰
۱۱۰	۷۱۵-۱۱۰-۹۰	۱۰	۱۳,۳۱۷,۱۹۰
۱۲۵	۷۱۵-۱۲۵-۹۰	۶	۲۱,۴۵۱,۱۶۰
۱۶۰ (دریچه ۱۱۰) (دست ساز)	۷۱۵-۱۶۰-۹۰-۱۱	۴	۴۰,۶۰۳,۷۳۰
۲۰۰ (دریچه ۱۱۰) New Product (دست ساز)	۷۱۵-۲۰۰-۹۰-۱۱	۲	۱۰۰,۰۰۴,۱۰۰

برای اطمینان از نبود هرگونه نشتی و اشکال در عملکرد سیستم فاضلاب لازم است تمامی قسمت‌های این سیستم به وسیله فشار آب و با کمک سه‌راه بازدید آزمایش گردد. براساس مبحث شانزدهم مقررات ملی ساختمان انجام تست در هر بخش از سیستم فاضلاب باید با حداقل فشار سه متر ستون آب انجام پذیرد، با این حال در سیستم‌های پوش‌فیت پلی‌ران به دلیل کیفیت بالای اتصالات و حلقه‌های آب‌بند، می‌توان تست را با حداکثر ۷ متر فشار ستون آب نیز انجام داد. قالب تمامی اتصالات پوش‌فیت پلی‌ران توسط شرکت اتریشی **IFW**، از معتبرترین قالب سازان جهان، با دقتی در اندازه ۰.۰۱ میلی‌متر طراحی و ساخته شده است که این موضوع ضامن عملکرد مطمئن و پایدار سیستم پوش‌فیت پروتکت پلی‌ران می‌باشد.

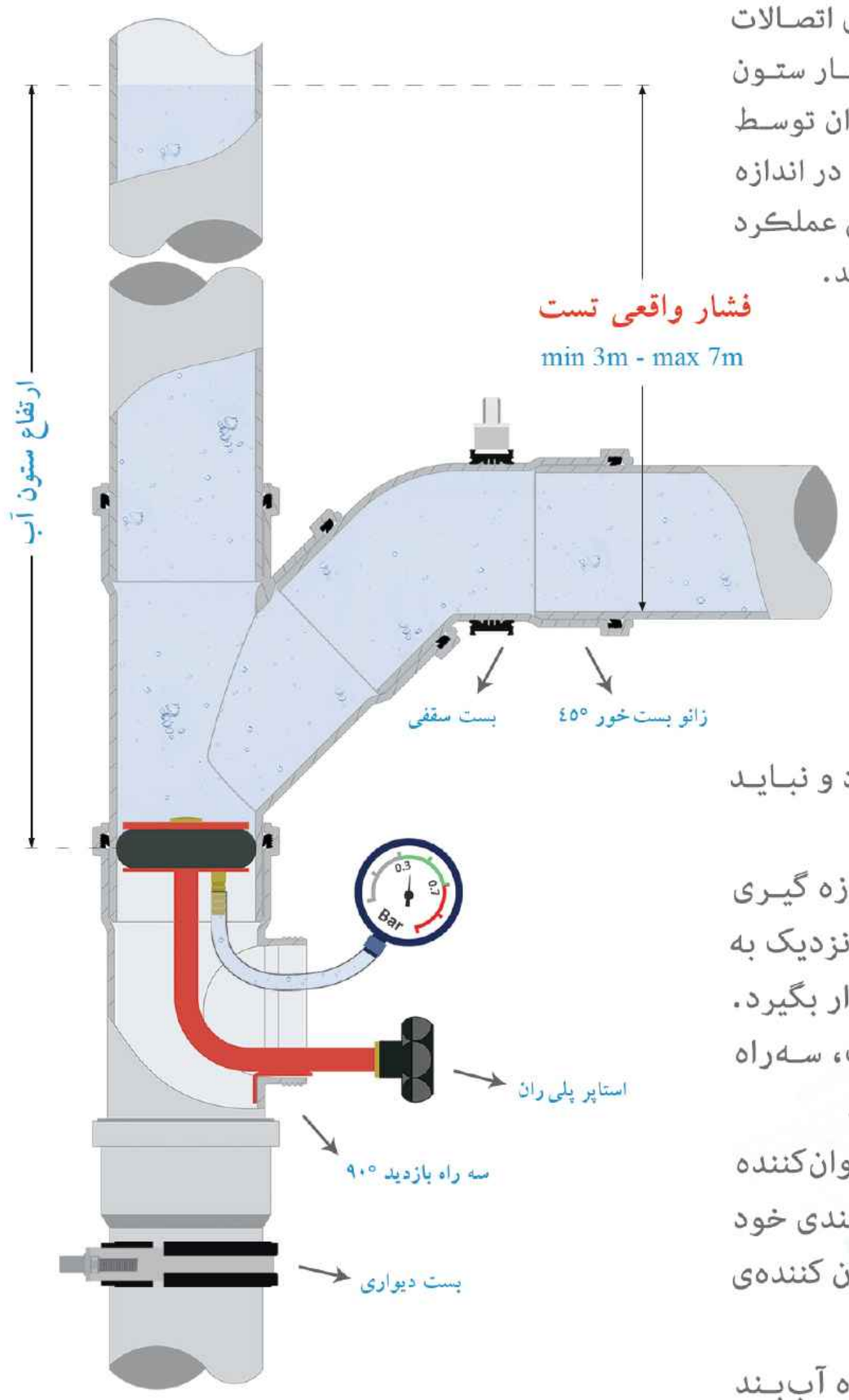

دریافت راهنمای تست سیستم فاضلاب و فرم انجام تست :

poliran.org

t.me/poliran_official

توجه :

- تست سیستم فاضلاب باید با روش آب بند انجام گردد و نباید از روش تست آب رو استفاده کرد.
- فشار تست باید با ارتفاع ستون آب از شاخه افقی اندازه گیری شود، این موضوع به ویژه در جایی که سه‌راه بازدید نزدیک به کف طبقه پایینی نصب شده است باید مورد توجه قرار بگیرد.
- توصیه می شود برای دستیابی به فشار مناسب تست، سه‌راه بازدید دقیقا زیر انشعاب افقی طبقات نصب گردد.
- در سیستم پوش‌فیت تنها برای تسهیل کار اجرا از مواد روان‌کننده استفاده می‌گردد. یک سیستم استاندارد برای حفظ آب‌بندی خود در شرایط تست، نیازی به استفاده از هیچگونه ماده یا روان کننده‌ی ویژه‌ای ندارد.
- سیستمی که با اتکا به استفاده از مواد روان کننده ویژه آب‌بند می شود، پس از مدتی و با از بین رفتن اثر این مواد آب‌بندی خود را از دست خواهد داد.
- فرم مناسب پروفیل رزوه و تلورانس آن در قسمت دریچه نقش به سزایی در آب‌بندی و گازبندی در بلند مدت دارد.

مبالغ فوق با احتساب ۱۰% عوارض قانونی می باشد.

آخرین لیست قیمت در Telegram: @poliran_official

POLIRAN

از ۱۳۵۲

لیست قیمت
پوش‌فیت
پروتکت

دریچه بازدید

قطر خارجی (میلی متر)	کد کالا	تعداد در کارتن	قیمت (ریال)
۵۰ (دریچه ۶۳)	۷۱۶-۰۵۰-۰۰	۶۰	۱,۸۸۴,۸۰۰
۷۵ (دریچه ۶۳)	۷۱۶-۰۷۵-۰۰	۴۰	۲,۴۲۵,۷۰۰
۱۱۰	۷۱۶-۱۱۰-۰۰	۲۰	۳,۹۷۲,۵۰۰
۱۲۵ (دریچه ۱۱۰)	۷۱۶-۱۲۵-۰۰	۱۴	۷,۶۲۰,۷۰۰
۱۶۰ (دریچه ۱۱۰)	۷۱۶-۱۶۰-۰۰	۹	۹,۶۳۸,۹۰۰
۲۰۰ (دریچه ۱۱۰)	۷۱۶-۲۰۰-۰۰	۵	۱۳,۴۳۶,۳۰۰

تبدیل

قطر خارجی (میلی متر)	کد کالا	تعداد در کارتن	قیمت (ریال)
۵۰ / ۴۰	۷۱۳-۰۵۰-۴۰	۱۲۷	۲,۰۱۹,۹۰۰
۷۵ / ۵۰	۷۱۳-۰۷۵-۵۰	۱۰۸	۲,۸۶۵,۴۹۰
۷۵ / ۶۳ (دست‌ساز)	۷۱۳-۰۷۵-۶۳	۲۴	۲,۸۷۳,۵۶۰
۱۱۰ / ۵۰	۷۱۳-۱۱۰-۵۰	۴۰	۴,۷۳۰,۵۰۰
۱۱۰ / ۷۵	۷۱۳-۱۱۰-۷۵	۴۰	۵,۰۱۶,۲۳۰
۱۱۰ / ۹۰ (دست‌ساز)	۷۱۳-۱۱۰-۹۰	۱۸	۴,۵۲۵,۶۹۰
۱۲۵ / ۱۱۰	۷۱۳-۱۲۵-۱۱	۲۰	۷,۴۸۷,۷۱۰
۱۶۰ / ۱۲۵	۷۱۳-۱۶۰-۱۲	۱۲	۱۳,۲۳۶,۳۰۰
۲۰۰ / ۱۶۰ (دست‌ساز)	۷۱۳-۲۰۰-۱۶	۱	۲۷,۰۴۵,۳۰۰

تبدیل ۶۳ ـ ۷۵ از جنس پلی اتیلن

کاربرد : اتصال سایر سیستم های پلیمری به سیستم پوش فیت

تبدیل ۹۰ ـ ۱۱۰ از جنس پلی اتیلن

کاربرد : انطباق توالت فرنگی دیواری به سیستم پوش فیت ـ اتصال سایر سیستم های پلیمری به سیستم پوش فیت

چهار راه ۶۷°

قطر خارجی (میلی متر)	کد کالا	تعداد در کارتن	قیمت (ریال)
۱۱۰	۷۱۷-۱۱۰-۶۷	۶	۲۰,۱۵۷,۹۱۰

طراحی ویژه این اتصال با قابلیت اتصال دو شاخه فرعی در یک نقطه، سبب تسهیل اجرا در فضاهای محدود یا مسیرهای خاص می‌باشد.

کاربرد ویژه :

۱ - اتصال شاخه‌های افقی به رایزر در سرویس‌های دوقلو

۲ - اتصال دو شاخه‌ی فرعی به شاخه‌ی افقی اصلی در فضاهای دارای محدودیت

سال طراحی و ساخت : ۱۳۸۶

مبالغ فوق با احتساب ۱۰% عوارض قانونی می باشد.

آخرین لیست قیمت در Telegram: @poliran_official

۱۴۰۵/۰۳/۲۳

POLIRAN

از ۱۳۵۲

لیست قیمت
پوش‌فیت
پروتکت

رابط پوش‌فیت

قطر خارجی (میلی متر)	کد کالا	تعداد در کارتن	قیمت (ریال)
۴۰	۷۱۲-۰۴۰-۰۰	۱۲۶	۲,۲۲۵,۱۳۰
۵۰	۷۱۲-۰۵۰-۰۰	۹۵	۲,۴۹۵,۶۱۰
۷۵	۷۱۲-۰۷۵-۰۰	۳۰	۳,۹۶۹,۰۰۰
۱۱۰	۷۱۲-۱۱۰-۰۰	۱۲	۸,۴۳۳,۴۱۰
۱۲۵	۷۱۲-۱۲۵-۰۰	۱۰	۱۱,۴۷۵,۷۰۰
۱۶۰	۷۱۲-۱۶۰-۰۰	۵	۱۶,۸۴۳,۷۲۰

درپوش تست پوش‌فیت

قطر خارجی (میلی متر)	کد کالا	تعداد در کارتن	قیمت (ریال)
۴۰	۷۸۱-۰۴۰-۰۰	۵۳۶	۵۲۰,۲۶۰
۵۰	۷۸۱-۰۵۰-۰۰	۳۳۶	۵۱۵,۰۴۰
۷۵	۷۸۱-۰۷۵-۰۰	۱۳۰	۱,۱۰۲,۵۵۰
۱۱۰	۷۸۱-۱۱۰-۰۰	۹۲	۱,۹۱۰,۱۲۰
۱۲۵	۷۸۱-۱۲۵-۰۰	۵۳	۲,۳۰۹,۲۲۰
۱۶۰	۷۸۱-۱۶۰-۰۰	۳۲	۴,۲۸۴,۶۳۰
۲۰۰	۷۸۱-۲۰۰-۰۰	۱۷	۱۱,۵۲۸,۶۱۰

علمک

قطر خارجی (میلی متر)	کد کالا	تعداد در کارتن	قیمت (ریال)
۵۰ - ۷۵	۷۵۵-۰۵۰-۰۰	۵	۳,۱۳۴,۰۰۰
۱۱۰ - ۱۲۵	۷۵۵-۱۱۰-۰۰	۵	۸,۴۴۳,۸۰۰

مبالغ فوق با احتساب ۱۰% عوارض قانونی می باشد.

آخرین لیست قیمت در Telegram: @poliran_official

POLIRAN

از ۱۳۵۲

سیفون بازدید (فاضلاب شهری)

قطر خارجی (میلی متر)	کد کالا	تعداد در کارتن	قیمت (ریال)
۱۱۰	۷۵۱-۱۱۰-۰۰	۲	۳۷,۵۵۷,۶۴۰
۱۲۵	۷۵۱-۱۲۵-۰۰	۲	۶۲,۸۵۵,۶۹۰
۱۶۰	۷۵۱-۱۶۰-۰۰	۲	۱۳۵,۶۴۸,۵۵۰

سیفون یک تکه

علمک بلند : L=65cm
علمک کوتاه : L=23cm

	قطر خارجی (میلی متر)	کد کالا	تعداد در کارتن	قیمت (ریال)
علمک بلند	۵۰ - ۷۵	۷۵۳-۰۵۰-۰۰	۵	۴,۵۵۸,۰۰۰
	۷۵ - ۷۵	۷۵۳-۰۷۵-۰۰	۵	۶,۷۹۶,۷۰۰
	۱۱۰ - ۱۱۰	۷۵۳-۱۱۰-۰۰	۵	۱۲,۸۲۴,۴۰۰
	۱۱۰ - ۱۲۵	۷۵۳-۱۲۵-۱۱	۵	۱۷,۳۶۰,۷۰۰
علمک کوتاه	۵۰ - ۷۵	۷۵۴-۰۵۰-۰۰	۵	۳,۳۳۱,۸۰۰
	۷۵ - ۷۵	۷۵۴-۰۷۵-۰۰	۵	۵,۵۷۰,۵۰۰
	۱۱۰ - ۱۲۵	۷۵۴-۱۲۵-۱۱	۵	۱۴,۰۱۸,۳۰۰

◆ این نوع سیفون در صورت نیاز با طول علمک سفارشی نیز تولید می گردد.

سیفون سوکت‌دار

قطر خارجی (میلی متر)	کد کالا	تعداد در کارتن	قیمت (ریال)
۵۰	۷۵۹-۰۵۰-۰۰	۲۰	۳,۱۷۱,۶۰۰
۷۵	۷۵۹-۰۷۵-۰۰	۲	۷,۱۵۵,۹۰۰
۱۱۰ - ۱۲۵	۷۵۹-۱۱۰-۰۰	۲	۱۹,۰۹۷,۰۰۰

سیفون از جنس پلی‌اتیلن همراه با موفه پلی‌ران

مشکل :

با گسترش روش‌های جدید نصب وسایل بهداشتی و استفاده از کف خواب‌های پلیمری، سیفون‌های علمک‌دار قدیمی دیگر جوابگوی نیاز پروژه‌ها نبودند چرا که نصب این تجهیزات نیازمند استفاده از سیفون‌هایی دارای سوکت در قسمت ورودی بود.

راه حل پلی ران:

برای حل این مشکل پلی‌ران با اتکا به سال‌ها تجربه در طراحی و تولید سیستم فاضلابی پلی‌اتیلن جوشی و با استفاده از موفه پلی‌اتیلن، سیفون‌های سوکت‌دار را طراحی و تولید کرده است. موفه در سیستم پلی‌اتیلن، مانند سوکت در سیستم پوش‌فیت، قطعه‌ای است که با کمک حلقه آب‌بندی خود، نصب ساده‌تر وسایل بهداشتی دارای خروجی استاندارد را ممکن کرده است.

کاربرد ویژه :

۱ - مناسب برای نصب کف‌خواب‌های پلیمری

۲ - نصب یونیت‌های دندانپزشکی و تجهیزات بیمارستانی

سال طراحی و ساخت : ۱۳۸۸

لیست قیمت
پوش‌فیت
پروتکت

Telegram: @poliran_official آخرین لیست قیمت در

مبالغ فوق با احتساب ۱۰% عوارض قانونی می باشد.

POLIRAN

از ۱۳۵۲

لیست قیمت پوشش‌فیت پروتکت

سیفون با دریچه بازدید + بست ویژه

قطر خارجی (میلی متر)	کد کالا	تعداد در کارتن	قیمت (ریال)
۷۵	۷۵۰-۰۷۵-۰۰	۶	۲۲,۶۳۴,۴۶۰
۱۱۰ - ۱۲۵	۷۵۰-۱۱۰-۰۰	۲	۴۱,۴۱۶,۹۹۰

Competitive Advantages :

سیفون با دریچه بازدید پلی‌ران امکان رفع گرفتگی‌های احتمالی، قبل یا بعد از بهره‌برداری را فراهم آورده و با طراحی منحصر به فرد و مبتکرانه خود، مشکلات شایع در نمونه‌های سنتی سیفون را مرتفع کرده است.

مشکل :

گرفتگی سیفون‌ها یکی از اصلی‌ترین مشکلاتی است که در زمان ساخت پروژه‌های ساختمانی به وجود می‌آید و معمولا همزمان با بهره برداری از ساختمان خود را نشان می‌دهد. شرایط محیط کارگاه، بی‌دقتی‌ها هنگام اجرای عملیات‌های ساختمانی و ریخته شدن مصالح و نخاله‌ها درون سیستم فاضلاب باعث ایجاد گرفتگی‌های شدیدی می‌شود که رفع آنها تا پیش از ابداع سیفون با دریچه بازدید پلی‌ران کاری بسیار مشکل و پر هزینه بوده است. پیش از این سازندگان مجبور بوده اند با استفاده از روش‌های نادرستی مانند سیخ زنی با میلگرد این مشکل را برطرف کنند که غالبا منجر به آسیب دیدن سیفون و نیاز به تعویض آن می‌شد که خود نیازمند تخریب و صرف زمان و هزینه بسیار بود.

علاوه بر آن به تجربه ثابت شده است که امکان ایجاد گرفتگی‌های غیرعادی در کاربری‌های خاصی مانند بیمارستان‌ها یا هتل‌ها بسیار زیاد است که در صورت استفاده از سیفون‌های قدیمی رفع این گرفتگی‌ها بدون تخریب و تعویض سیفون عملی نمی‌باشد.

راه حل پلی ران:

سیفون با دریچه بازدید + بست ویژه، طراحی شده توسط واحد تحقیق و توسعه **(R&D)** پلی‌ران و ثبت شده در اداره کل مالکیت صنعتی ایران، با طراحی دو تکه و قابلیت باز شدن قسمت زیرین خود رفع شدیدترین گرفتگی‌ها را نیز ممکن کرده است و با توجه به طراحی خاص خود و جنس پلی‌پروپیلن استفاده شده در ساخت آن، حداقل صدای ممکن را نسبت به دیگر سیفون‌ها انتقال می‌دهد.

کاربرد ویژه :

هتل‌ها، بیمارستان‌ها، مجتمع‌های مسکونی و ...

ثبت اختراع در اداره کل مالکیت صنعتی به شماره ۶۹۳۳۸

قسمت زیرین

قسمت بالایی

سال طراحی و ساخت : ۱۳۹۲

ویژگی‌ها

- آب‌بندی پایدار و قابل اطمینان
- قابلیت دسترسی و رفع گرفتگی‌های احتمالی
- دارای سطح مقطع یکسان در تمامی طول مسیر جریان
- دارای عمق آب هوابند مناسب در انطباق با مقررات ملی و بین‌المللی
- تسهیل اجرا و شیب‌بندی با شیب °۸۷ خروجی، بدون نیاز به زانوی اضافی
- مناسب برای نصب کف‌خواب پلیمری به دلیل سوکت‌دار بودن ورودی سیفون
- اتصال پایدار سیفون به سازه با بهره گیری از بست ویژه
- دارای پوشش رنگ کوره ای و مقاومت بسیار زیاد در برابر خوردگی و زنگ زدگی در قسمت بست ویژه

تصویر برش

مبالغ فوق با احتساب ۱۰% عوارض قانونی می باشد.

آخرین لیست قیمت در Telegram: @poliran_official

۱۴۰۵/۰۳/۲۳

POLIRAN

از ۱۳۵۲

لیست قیمت
پوشفیت
پروتکت

لوله و اتصالات با قطر خارجی ۲۰۰ میلی‌متر

	نام کالا	کد کالا	قیمت (ریال)
(دست ساز)	زانو ۴۵°	۷۳۱-۲۰۰-۴۵	۸۵,۸۸۰,۳۰۰
(دست ساز)	سه‌راه ۴۵°	۷۱۴-۲۰۰-۴۵۰	۲۰۷,۹۴۳,۲۰۰
(دست ساز)	سه‌راه تبدیل ۴۵° (۱۶۰ - ۲۰۰)	۲۰۰-۱۶۰-۴۵۰	۱۶۷,۰۴۲,۲۰۰
New Product (دست ساز)	سه‌راه بازدید ۹۰°	۷۱۵-۲۰۰-۹۰-۱۱	۱۰۰,۰۰۴,۱۰۰
(دست ساز)	تبدیل (۱۶۰ - ۲۰۰)	۷۱۳-۲۰۰-۱۶	۲۷,۰۴۵,۳۰۰
	دریچه بازدید ۲۰۰ (دریچه ۱۱۰)	۷۱۶-۲۰۰-۰۰	۱۳,۴۳۶,۳۰۰
	درپوش تست	۷۸۱-۲۰۰-۰۰	۱۱,۵۲۸,۶۱۰
	لوله یک‌سر سوکت (۰.۵ متری)	۷۰۰-۲۰۰-۰۵	۳۸,۰۵۲,۳۰۰
	لوله یک‌سر سوکت (۱ متری)	۷۰۰-۲۰۰-۱۰	۵۹,۰۷۸,۸۲۰
	لوله یک‌سر سوکت (۲ متری)	۷۰۰-۲۰۰-۲۰	۱۰۹,۰۹۰,۱۸۰
	لوله یک‌سر سوکت (۳ متری)	۷۰۰-۲۰۰-۳۰	۱۵۹,۸۵۲,۵۹۰
	لوله دو سر سوکت (۰.۵ متری)	۷۰۲-۲۰۰-۰۵	۴۲,۲۳۷,۸۲۰
	لوله دو سر سوکت (۱ متری)	۷۰۲-۲۰۰-۱۰	۷۳,۴۸۶,۶۲۰
	لوله دو سر سوکت (۲ متری)	۷۰۲-۲۰۰-۲۰	۱۳۰,۸۰۹,۲۲۰
	لوله دو سر سوکت (۳ متری)	۷۰۲-۲۰۰-۳۰	۱۹۵,۴۲۴,۸۶۰

Competitive Advantages :

استفاده از لوله و اتصالات پوش‌فیت با قطر خارجی ۲۰۰ میلی‌متر در خطوط جمع آوری پروژه‌های بزرگ، سبب اجرای یکپارچه و همگن سیستم، پایداری و حفظ آب‌بندی سیستم در درازمدت و حذف مشکلات اجرا و انطباق با دیگر سیستم‌ها خواهد شد.

مشکل :

پیش از این و با عدم دسترسی به لوله و اتصالات پوش‌فیت با قطر خارجی ۲۰۰ میلی‌متر، در خطوط جمع‌آوری پروژه‌های بزرگ و دارای حجم بالای تخلیه فاضلاب، طراح و مجری پروژه ناچار به ایجاد تغییرات در نقشه‌ها و یا استفاده از دیگر سیستم‌ها در ترکیب با سیستم پوش‌فیت بودند. این موضوع با برهم زدن یکنواختی سیستم، سبب ایجاد مشکلاتی در اجرا و انطباق سیستم‌ها و به خطر انداختن آب‌بندی می‌گردید.

راه حل پلی ران:

پلی‌ران تنها تولیدکننده لوله با قطر خارجی ۲۰۰ میلی‌متر پوش‌فیت در ایران می‌باشد.

مبالغ فوق با احتساب ۱۰% عوارض قانونی می باشد.

آخرین لیست قیمت در Telegram: @poliran_official

POLIRAN

از ۱۳۵۲

لیست قیمت
پوشش‌فیت
پروتکت

لوله یک سر سوکت

قطر خارجی (میلی متر)	طول (سانتی‌متر)	کد کالا	تعداد در بسته	قیمت (ریال)
۴۰	۳۰	۷۰۰-۰۴۰-۰۳	۱۸	۲,۷۴۵,۱۸۰
	۵۰	۷۰۰-۰۴۰-۰۵	۱۸	۳,۰۲۰,۱۹۰
	۱۰۰	۷۰۰-۰۴۰-۱۰	۱۸	۴,۷۵۷,۲۹۰
	۲۰۰	۷۰۰-۰۴۰-۲۰	۱۸	۸,۳۴۶,۰۳۰
	۳۰۰	۷۰۰-۰۴۰-۳۰	۱۸	۱۲,۰۰۶,۷۶۰
۵۰	۳۰	۷۰۰-۰۵۰-۰۳	۱۰	۳,۰۷۷,۲۶۰
	۵۰	۷۰۰-۰۵۰-۰۵	۱۰	۳,۴۴۲,۲۱۰
	۱۰۰	۷۰۰-۰۵۰-۱۰	۱۰	۵,۸۰۵,۵۶۰
	۲۰۰	۷۰۰-۰۵۰-۲۰	۱۰	۱۰,۳۶۵,۵۰۰
	۳۰۰	۷۰۰-۰۵۰-۳۰	۱۰	۱۵,۰۸۸,۸۶۰
۷۵	۳۰	۷۰۰-۰۷۵-۰۳	۱۰	۳,۹۵۵,۱۲۰
	۵۰	۷۰۰-۰۷۵-۰۵	۱۰	۵,۳۶۳,۰۸۰
	۱۰۰	۷۰۰-۰۷۵-۱۰	۱۰	۹,۰۱۳,۷۵۰
	۲۰۰	۷۰۰-۰۷۵-۲۰	۱۰	۱۶,۸۸۴,۰۲۰
	۳۰۰	۷۰۰-۰۷۵-۳۰	۱۰	۲۴,۱۸۷,۷۷۰
۱۱۰	۳۰	۷۰۰-۱۱۰-۰۳	۶	۷,۴۰۶,۸۳۰
	۵۰	۷۰۰-۱۱۰-۰۵	۶	۱۰,۶۷۳,۹۶۰
	۱۰۰	۷۰۰-۱۱۰-۱۰	۶	۱۷,۴۵۵,۷۸۰
	۲۰۰	۷۰۰-۱۱۰-۲۰	۶	۳۴,۶۳۶,۳۹۰
	۳۰۰	۷۰۰-۱۱۰-۳۰	۶	۴۶,۳۹۳,۹۵۰

مبالغ فوق با احتساب ۱۰% عوارض قانونی می باشد.

آخرین لیست قیمت در Telegram: @poliran_official

POLIRAN

از ۱۳۵۲

لیست قیمت
پوش‌فیت
پروتکت

لوله یک سر سوکت

قطر خارجی (میلی متر)	طول (سانتی‌متر)	کد کالا	تعداد در بسته	قیمت (ریال)
۱۲۵	۳۰	۷۰۰-۱۲۵-۰۳	۴	۹,۷۳۹,۹۸۰
	۵۰	۷۰۰-۱۲۵-۰۵	۴	۱۳,۹۲۱,۴۶۰
	۱۰۰	۷۰۰-۱۲۵-۱۰	۴	۲۴,۸۰۵,۴۶۰
	۲۰۰	۷۰۰-۱۲۵-۲۰	۴	۴۶,۲۸۱,۴۳۰
	۳۰۰	۷۰۰-۱۲۵-۳۰	۴	۶۰,۱۹۴,۴۵۰
۱۶۰	۳۰	۷۰۰-۱۶۰-۰۳	۲	۱۵,۰۷۶,۶۹۰
	۵۰	۷۰۰-۱۶۰-۰۵	۲	۲۱,۴۸۴,۱۷۰
	۱۰۰	۷۰۰-۱۶۰-۱۰	۲	۳۹,۵۶۴,۴۲۰
	۲۰۰	۷۰۰-۱۶۰-۲۰	۲	۷۲,۱۹۳,۶۴۰
	۳۰۰	۷۰۰-۱۶۰-۳۰	۲	۱۰۶,۳۰۴,۷۳۰
۲۰۰	۵۰	۷۰۰-۲۰۰-۰۵	۲	۳۸,۰۵۲,۳۰۰
	۱۰۰	۷۰۰-۲۰۰-۱۰	۲	۵۹,۰۷۸,۸۲۰
	۲۰۰	۷۰۰-۲۰۰-۲۰	۲	۱۰۹,۰۹۰,۱۸۰
	۳۰۰	۷۰۰-۲۰۰-۳۰	۲	۱۵۹,۸۵۲,۵۹۰

- امکان تولید لوله‌ها در شاخه‌های ۵ متری به صورت سفارشی وجود دارد.
- پلی‌ران تنها تولیدکننده لوله پوش‌فیت با قطر خارجی ۲۰۰ میلی‌متر در ایران

آخرین لیست قیمت در Telegram: @poliran_official

مبالغ فوق با احتساب ۱۰% عوارض قانونی می باشد.

POLIRAN

از ۱۳۵۲

لوله دو سر سوکت

قطر خارجی (میلی متر)	طول (سانتی‌متر)	کد کالا	تعداد در بسته	قیمت (ریال)
۴۰	۵۰	۷۰۲-۰۴۰-۰۵	۱۸	۳,۴۴۹,۵۳۰
	۱۰۰	۷۰۲-۰۴۰-۱۰	۱۸	۵,۷۱۸,۳۱۰
	۲۰۰	۷۰۲-۰۴۰-۲۰	۱۸	۹,۱۸۶,۹۹۰
	۳۰۰	۷۰۲-۰۴۰-۳۰	۱۸	۱۳,۰۲۱,۲۶۰
۵۰	۵۰	۷۰۲-۰۵۰-۰۵	۱۰	۴,۴۹۳,۸۹۰
	۱۰۰	۷۰۲-۰۵۰-۱۰	۱۰	۶,۲۷۲,۱۱۰
	۲۰۰	۷۰۲-۰۵۰-۲۰	۱۰	۱۱,۱۹۰,۰۱۰
	۳۰۰	۷۰۲-۰۵۰-۳۰	۱۰	۱۵,۴۶۲,۵۵۰
۷۵	۵۰	۷۰۲-۰۷۵-۰۵	۱۰	۶,۲۳۹,۸۱۰
	۱۰۰	۷۰۲-۰۷۵-۱۰	۱۰	۱۰,۰۵۷,۶۶۰
	۲۰۰	۷۰۲-۰۷۵-۲۰	۱۰	۱۷,۵۷۹,۳۱۰
	۳۰۰	۷۰۲-۰۷۵-۳۰	۱۰	۲۴,۱۸۸,۶۷۰
۱۱۰	۵۰	۷۰۲-۱۱۰-۰۵	۶	۱۲,۵۲۷,۹۳۰
	۱۰۰	۷۰۲-۱۱۰-۱۰	۶	۲۰,۳۰۹,۱۷۰
	۲۰۰	۷۰۲-۱۱۰-۲۰	۶	۳۵,۶۴۸,۴۹۰
	۳۰۰	۷۰۲-۱۱۰-۳۰	۶	۴۸,۰۰۷,۰۲۰

لیست قیمت پوشفیت پروتکت

تولید لوله‌های دو سر سوکت با ابتکاری از پلی‌ران و برای اولین بار در دنیا، با فراهم کردن دو لوله در یک شاخه، میزان هدررفت لوله در پروژه‌ها را به حداقل ممکن کاهش داد.

مشکل :

پیش از تولید لوله‌های دو سر سوکت و زمانی که تنها لوله‌های یک سر سوکت در دسترس بودند، زمانی که طولی کمتر از طول شاخه‌های استاندارد مورد نیاز بود، پس از برش لوله قسمت اضافی آن عملا بدون استفاده باقی می‌ماند.

راه حل پلی ران:

با ابداع لوله‌های دو سر سوکت، در هر یک شاخه از لوله عملا دو لوله در اختیار مجری قرار گرفت که پس از بریدن طول مورد نیاز از آن، قسمت باقی مانده به دلیل داشتن سوکت قابل استفاده بود. این ابتکار میزان هدررفت و دور ریز لوله ها را به صورت چشمگیری کاهش داد، تا حدی که امروزه برخی شرکت های مطرح اروپایی نیز با الگوبرداری از پلی ران لوله های خود را به صورت دو سر سوکت نیز تولید می کنند.

سال طراحی و ساخت : ۱۳۸۵

آخرین لیست قیمت در Telegram: @poliran_official

مبالغ فوق با احتساب ۱۰% عوارض قانونی می باشد.

POLIRAN

از ۱۳۵۲

لیست قیمت پوش‌فیت پروتکت

لوله دو سر سوکت

قطر خارجی (میلی متر)	طول (سانتی‌متر)	کد کالا	تعداد در بسته	قیمت (ریال)
۱۲۵	۵۰	۷۰۲-۱۲۵-۰۵	۴	۱۶,۴۲۸,۲۵۰
	۱۰۰	۷۰۲-۱۲۵-۱۰	۴	۲۶,۶۱۷,۲۴۰
	۲۰۰	۷۰۲-۱۲۵-۲۰	۴	۴۷,۴۴۱,۴۰۰
	۳۰۰	۷۰۲-۱۲۵-۳۰	۴	۶۶,۳۱۲,۳۸۰
۱۶۰	۵۰	۷۰۲-۱۶۰-۰۵	۲	۲۶,۳۶۹,۳۴۰
	۱۰۰	۷۰۲-۱۶۰-۱۰	۲	۴۳,۱۲۰,۹۸۰
	۲۰۰	۷۰۲-۱۶۰-۲۰	۲	۷۴,۸۸۶,۸۹۰
	۳۰۰	۷۰۲-۱۶۰-۳۰	۲	۱۱۱,۲۸۵,۱۲۰
۲۰۰	۵۰	۷۰۲-۲۰۰-۰۵	۲	۴۲,۲۳۷,۸۲۰
	۱۰۰	۷۰۲-۲۰۰-۱۰	۲	۷۳,۴۸۶,۶۲۰
	۲۰۰	۷۰۲-۲۰۰-۲۰	۲	۱۳۰,۸۰۹,۲۲۰
	۳۰۰	۷۰۲-۲۰۰-۳۰	۲	۱۹۵,۴۲۴,۸۶۰

◆ پلی‌ران تنها تولیدکننده لوله پوش‌فیت با قطر خارجی ۲۰۰ میلی‌متر در ایران

تولید لوله‌های دو سر سوکت با ابتکاری از پلی‌ران و برای اولین بار در دنیا، با فراهم کردن دو لوله در یک شاخه، میزان هدررفت لوله در پروژه‌ها را به حداقل ممکن کاهش داد.

مشکل :

پیش از تولید لوله‌های دو سر سوکت و زمانی که تنها لوله‌های یک سر سوکت‌دار در دسترس بودند، زمانی که طولی کمتر از طول شاخه‌های استاندارد مورد نیاز بود، پس از برش لوله قسمت اضافی آن عملا بدون استفاده باقی می‌ماند.

راه حل پلی ران:

با ابداع لوله‌های دو سر سوکت، در هر یک شاخه از لوله عملا دو لوله در اختیار مجری قرار گرفت که پس از بریدن طول مورد نیاز از آن، قسمت باقی مانده به دلیل داشتن سوکت قابل استفاده بود. این ابتکار میزان هدررفت و دور ریز لوله ها را به صورت چشمگیری کاهش داد، تا حدی که امروزه برخی شرکت های مطرح اروپایی نیز با الگوبرداری از پلی ران لوله های خود را به صورت دو سر سوکت نیز تولید می کنند.

سال طراحی و ساخت : ۱۳۸۵

آخرین لیست قیمت در Telegram: @poliran_official

مبالغ فوق با احتساب ۱۰% عوارض قانونی می باشد.

POLIRAN
از ۱۳۵۲

لیست قیمت پوش‌فیت پروفکت

عصائی پشت بام

قطر خارجی (میلی متر)	کد کالا	قیمت (ریال)
۵۰	۷۵۶-۰۵۰-۰۰	۲,۹۴۹,۸۰۰
۷۵	۷۵۶-۰۷۵-۰۰	۶,۲۱۸,۲۰۰
۱۱۰	۷۵۶-۱۱۰-۰۰	۱۳,۶۶۷,۳۰۰
۱۲۵	۷۵۶-۱۲۵-۰۰	۱۹,۴۰۱,۰۰۰
۱۶۰	۷۵۶-۱۶۰-۰۰	۳۳,۰۴۲,۷۰۰

کف‌شور سیفون‌دار

خروجی عمودی

C.A.

نوع	کد کالا	تعداد در کارتن	قیمت (ریال)
کرم یا طوسی	۷۷۰-۰۵۰-۱۰	۴۸	۷,۱۹۲,۵۱۰
آب‌کاری کروم	۷۷۱-۰۵۰-۱۰	۴۸	۱۲,۲۸۴,۵۰۰

خروجی افقی

C.A.

نوع	کد کالا	تعداد در کارتن	قیمت (ریال)
کرم یا طوسی	۷۷۲-۰۵۰-۱۰	۵۵	۷,۷۷۰,۸۸۰
آب‌کاری کروم	۷۷۳-۰۵۰-۱۰	۵۵	۱۲,۲۸۴,۵۰۰

- کف‌شور سیفون‌دار از جنس **ABS** و با ابعاد صفحه **10 x 10 cm**
- مناسب برای اجرا در فضاهای دارای محدودیت ارتفاعی
- سال طراحی و ساخت: ۱۳۸۶

بوگیر

C.A.

قطر خارجی (میلی متر)	کد کالا	قیمت (ریال)
۵۰	۷۶۰-۰۵۰-۰۰	۱,۷۶۷,۱۷۰

Competitive Advantages :

رابط لاستیکی با طراحی ویژه دارای دو لبه داخلی جهت اتصال خروجی لوازم بهداشتی با لوله‌های با قطر خارجی ۲۵ ، ۳۲ و یا ۴۰ میلی‌متری به لوله پوش‌فیت با قطر خارجی ۵۰ میلی‌متر و جلوگیری از نفوذ بو و ورود حشرات به فضای داخلی.

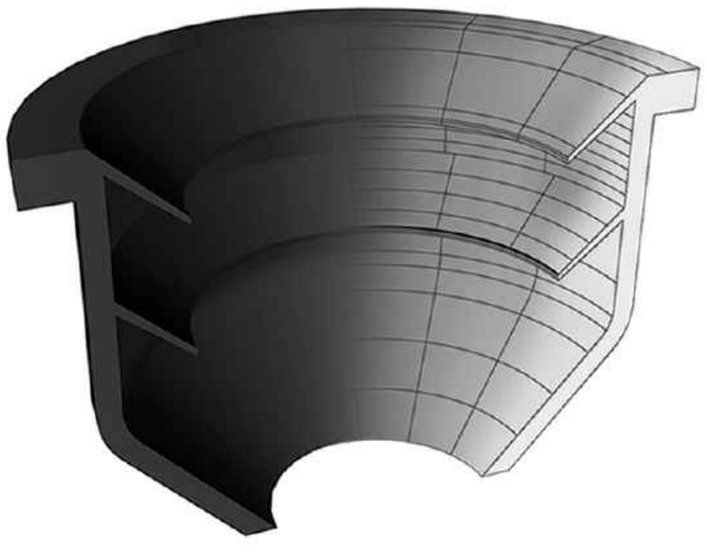

کاربرد ویژه :

اتصال خروجی سینک ، روشویی ، ماشین لباس‌شویی یا ظرف‌شویی و ... به سیستم پوش فیت

مبالغ فوق با احتساب ۱۰% عوارض قانونی می باشد.

Telegram: @poliran_official
آخرین لیست قیمت در

POLIRAN

از ۱۳۵۲

لیست قیمت پوشفیت پروتکت

بست پایدار Poliran RC

قطر داخلی (میلی متر)	کد کالا	تعداد در کارتن	قیمت (ریال)
۵۰	۰۸۶-۰۵۰-۰۳	۶۳	۳,۹۳۱,۵۶۰
۶۳	۰۸۶-۰۶۳-۰۳	۴۴	۴,۴۶۴,۷۶۰
۷۵	۰۸۶-۰۷۵-۰۳	۴۰	۵,۰۸۲,۱۸۰
۹۰	۰۸۶-۰۹۰-۰۳	۳۰	۵,۸۴۲,۲۰۰
۱۱۰	۰۸۶-۱۱۰-۰۳	۲۸	۸,۴۴۰,۷۰۰
۱۲۵	۰۸۶-۱۲۵-۰۳	۲۳	۱۰,۲۴۳,۱۶۰
۱۶۰	۰۸۶-۱۶۰-۰۳	۱۴	۱۴,۷۲۶,۶۸۰

دیواری

C.A.

۵۰	۰۸۶-۰۵۰-۰۴	۶۰	۴,۵۹۶,۹۸۰
۶۳	۰۸۶-۰۶۳-۰۴	۴۴	۴,۹۷۳,۲۴۰
۷۵	۰۸۶-۰۷۵-۰۴	۳۰	۵,۷۹۸,۲۴۰
۹۰	۰۸۶-۰۹۰-۰۴	۲۸	۶,۳۲۹,۲۴۰
۱۱۰	۰۸۶-۱۱۰-۰۴	۲۴	۹,۵۰۸,۹۶۰
۱۲۵	۰۸۶-۱۲۵-۰۴	۲۲	۱۱,۶۵۲,۱۶۰
۱۶۰	۰۸۶-۱۶۰-۰۴	۱۴	۱۶,۵۵۰,۷۶۰

سقفی جوشی

C.A.

Competitive Advantages :

طراحی ویژه بست‌های پایدار با دو نیم حلقه نامساوی موجب استقرار بهتر لوله و اتصالات و جلوگیری از ایجاد هرگونه دوپهنی در لوله‌ها می‌گردد. همچنین لاستیک به کار رفته در بست با طراحی منحصر به فرد خود بین لوله و دیوار یا سقف قرار می‌گیرد و با جذب ارتعاشات ناشی از عبور جریان مانع انتقال صدای سیستم فاضلاب به محیط داخلی می‌گردد.

ویژگی‌ها :

- کاهش چشمگیر میزان انتقال صدای سازه‌برد به گواهی موسسه فرانهوفر آلمان
- طراحی دقیق شکل لاستیک که بدون استفاده از چسب روی بست قرار می‌گیرد و در اثر انبساط و انقباض لوله‌ها از جای خود خارج نمی‌شود
- ساخته شده از ورق فولاد گالوانیزه و مقاوم در برابر خوردگی و زنگ‌زدگی
- تایید عملکرد بی‌نظیر در کاهش انتقال صدا توسط موسسه فرانهوفر آلمان
- سرعت و سهولت در نصب بدون نیاز به آچار، با استفاده از مهره فلنجی آج‌دار
- ارائه شده در ۴ مدل دیواری، جوشی، آویز و قابل‌تنظیم‌متناسب با روش اجرا
- مناسب برای دیگر سیستم‌های فاضلابی پلیمری یا فلزی

نیم‌حلقه بالایی

نیم‌حلقه پایینی

حالت باز

طراحی ویژه سطح مقطع لاستیک و نحوه قرارگیری آن روی بدنه فلزی بست

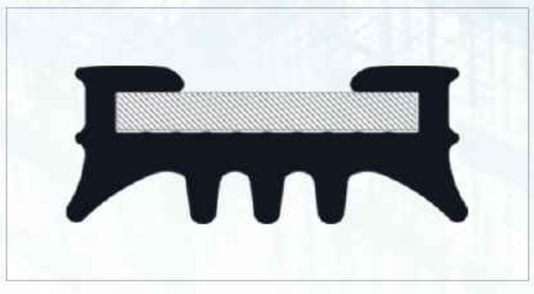

حالت بسته

استقرار کامل لاستیک روی بست و مهار مناسب لوله با حداقل سطح تماس

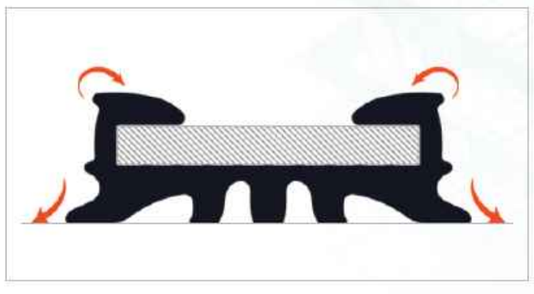

مبالغ فوق با احتساب ۱۰% عوارض قانونی می باشد.

آخرین لیست قیمت در Telegram: @poliran_official

POLIRAN

از ۱۳۵۲

لیست قیمت پوشفیت پروتکت

بست پایدار Poliran RC

قطر داخلی (میلی متر)	کد کالا	تعداد در کارتن	قیمت (ریال)
۵۰	۰۸۶-۰۵۰-۰۵	۵۶	۴,۳۱۰,۴۸۰
۶۳	۰۸۶-۰۶۳-۰۵	۳۲	۴,۸۷۵,۴۰۰
۷۵	۰۸۶-۰۷۵-۰۵	۳۲	۵,۳۱۵,۳۴۰
۹۰	۰۸۶-۰۹۰-۰۵	۲۲	۶,۱۴۵,۸۶۰
۱۱۰	۰۸۶-۱۱۰-۰۵	۲۴	۸,۷۷۲,۰۰۰
۱۲۵	۰۸۶-۱۲۵-۰۵	۲۰	۱۰,۷۵۱,۵۰۰
۱۶۰	۰۸۶-۱۶۰-۰۵	۱۴	۱۴,۸۴۶,۹۶۰

سقفی قابل‌تنظیم

C.A.

۵۰	۰۸۶-۰۵۰-۰۶	۶۳	۴,۴۶۰,۴۸۰
۶۳	۰۸۶-۰۶۳-۰۶	۴۲	۵,۰۷۷,۹۶۰
۷۵	۰۸۶-۰۷۵-۰۶	۳۸	۵,۵۸۰,۰۴۰
۹۰	۰۸۶-۰۹۰-۰۶	۲۸	۶,۲۹۵,۹۸۰
۱۱۰	۰۸۶-۱۱۰-۰۶	۲۵	۹,۲۵۹,۰۸۰
۱۲۵	۰۸۶-۱۲۵-۰۶	۲۱	۱۱,۲۰۲,۷۶۰
۱۶۰	۰۸۶-۱۶۰-۰۶	۱۴	۱۵,۲۰۴,۱۰۰

سقفی آویز

C.A.

Competitive Advantages :

طراحی ویژه بست‌های پایدار با دو نیم حلقه نامساوی موجب استقرار بهتر لوله و اتصالات و جلوگیری از ایجاد هرگونه دوپهنی در لوله‌ها می‌گردد. همچنین لاستیک به کار رفته در بست با طراحی منحصر به فرد خود بین لوله و دیوار یا سقف قرار می‌گیرد و با جذب ارتعاشات ناشی از عبور جریان مانع انتقال صدای سیستم فاضلاب به محیط داخلی می‌گردد.

NEW!

بست پایدار پلی‌ران مدل Ultra-P

مقاومت چشمگیر در برابر خوردگی و زنگ زدگی

بست پایدار مدل Ultra-P با مقاومتی بسیار بیشتر در برابر خوردگی و زنگ زدگی، محصول جدید پلی‌ران است که به طور ویژه برای استفاده در محیط‌های با رطوبت بالا مانند مناطق شمالی و جنوبی کشور، استخرها، مجموعه‌های ورزشی و... و همچنین محیط‌های با میزان خورندگی بالا مانند پروژه‌های صنعتی و آزمایشگاهی ارائه می‌گردد.

ویژگی‌ها :

- دارای پوشش‌رنگ کوره ای
- مناسب برای شرایط محیطی و آب و هوایی C1 تا C4 بر اساس استانداردهای ISO 12944-2 و EN 14713
- عملکرد عالی در ۱۰۰۰ ساعت تست پاشش نمک (Salt Spray) بر اساس استاندارد ASTM B117-18 بدون زنگ‌زدگی
- مقاومت بهتر در برابر خوردگی نسبت به آبکاری گالوانیزه گرم
- قابلیت استفاده در خارج از ساختمان و فضای آزاد
- بهترین انتخاب برای مناطق شمالی و جنوبی کشور، محیط های صنعتی ،آزمایشگاهی، استخرها و مجموعه‌های ورزشی و...

برای دریافت اطلاعات بیشتر در مورد بست‌های مدل Ultra-P با دفتر مرکزی پلی‌ران تماس بگیرید.

مبالغ فوق با احتساب ۱۰% عوارض قانونی می باشد.

آخرین لیست قیمت در Telegram: @poliran_official

POLIRAN
از ۱۳۵۲

لیست قیمت
پوشفیت
پروتکت

بست روکش دار

قطر داخلی (میلی متر)	کد کالا	تعداد در کارتن	قیمت (ریال)
۵۰	۰۸۶-۰۵۰-۰۰	۱۰۶	۲,۹۰۷,۹۱۰
۶۳	۰۸۶-۰۶۳-۰۰	۸۰	۳,۲۹۷,۲۱۰
۷۵	۰۸۶-۰۷۵-۰۰	۶۸	۴,۱۰۲,۳۱۰
۹۰	۰۸۶-۰۹۰-۰۰	۶۴	۴,۶۵۹,۳۶۰
۱۱۰	۰۸۶-۱۱۰-۰۰	۳۰	۵,۶۶۳,۷۸۰
۱۲۵	۰۸۶-۱۲۵-۰۰	۲۲	۷,۰۵۷,۶۲۰
۱۶۰	۰۸۶-۱۶۰-۰۰	۲۰	۸,۱۹۷,۹۱۰
۲۰۰	۰۸۶-۲۰۰-۰۰	۸	۱۷,۲۳۲,۰۰۰
۲۵۰	۰۸۶-۲۵۰-۰۰	۴	۱۹,۴۷۹,۸۸۰

دیواری

قطر داخلی (میلی متر)	کد کالا	تعداد در کارتن	قیمت (ریال)
۴۰	۰۸۶-۰۴۰-۰۱	۱۶۰	۱,۸۷۹,۲۵۰
۵۰	۰۸۶-۰۵۰-۰۱	۱۰۵	۲,۹۱۳,۳۳۰
۶۳	۰۸۶-۰۶۳-۰۱	۸۰	۳,۵۳۱,۶۷۰
۷۵	۰۸۶-۰۷۵-۰۱	۷۰	۴,۴۲۵,۹۹۰
۹۰	۰۸۶-۰۹۰-۰۱	۶۴	۴,۸۱۵,۹۹۰
۱۱۰	۰۸۶-۱۱۰-۰۱	۳۵	۵,۵۸۸,۱۹۰
۱۲۵	۰۸۶-۱۲۵-۰۱	۲۳	۷,۸۸۶,۳۰۰
۱۶۰	۰۸۶-۱۶۰-۰۱	۱۰	۹,۱۷۰,۵۷۰

سقفی جوشی

قطر داخلی (میلی متر)	کد کالا	تعداد در کارتن	قیمت (ریال)
۵۰	۰۸۶-۰۵۰-۰۲	۷۰	۳,۱۰۷,۷۷۰
۶۳	۰۸۶-۰۶۳-۰۲	۶۴	۳,۶۳۹,۵۲۰
۷۵	۰۸۶-۰۷۵-۰۲	۴۲	۴,۳۰۲,۱۹۰
۹۰	۰۸۶-۰۹۰-۰۲	۴۸	۴,۷۳۹,۸۶۰
۱۱۰	۰۸۶-۱۱۰-۰۲	۲۷	۵,۷۸۱,۵۲۰
۱۲۵	۰۸۶-۱۲۵-۰۲	۱۳	۷,۱۹۹,۴۵۰
۱۶۰	۰۸۶-۱۶۰-۰۲	۹	۹,۰۸۸,۹۴۰
۲۰۰	۰۸۶-۲۰۰-۰۲	۷	۱۷,۵۶۶,۵۸۰
۲۵۰	۰۸۶-۲۵۰-۰۲	۳	۲۰,۵۹۷,۶۸۰

سقفی قابل تنظیم

- دارای روکش ویژه از جنس **PVC** که سبب جلوگیری از تماس مستقیم لوله‌ها با فولاد و ایجاد هرگونه خط و خش و آسیب روی آنها می‌گردد.
- روکش **PVC** ویژه به کار رفته، تقویت شده با تیتانیوم دی اکسید، دارای استحکام و طول عمری بالا و مقاومت مناسب در برابر مواد شیمیایی مختلف می‌باشد.
- ساخته شده از ورق فولاد گالوانیزه و مقاوم در برابر خوردگی و زنگ زدگی.

مبالغ فوق با احتساب ۱۰% عوارض قانونی می باشد.

آخرین لیست قیمت در Telegram: @poliran_official

POLIRAN

از ۱۳۵۲

لیست قیمت پوش‌فیت پروتکت

ابزار

نام محصول	قطر (میلی متر)	کد کالا	قیمت (ریال)
کونیک‌کن	۴۰-۲۰۰	۴۰۱-۱۶۰-۴۰	۸۵,۹۲۰,۰۰۰

- کاربرد: ایجاد پخ روی لوله‌های بریده‌شده

استاپر ۹۰ درجه	۷۵	۴۱۵-۰۷۵-۰۰	۴۲,۲۴۰,۰۰۰
	۹۰	۴۱۵-۰۹۰-۰۰	۵۱,۱۴۴,۰۰۰
	۱۱۰	۴۱۵-۱۱۰-۰۱	۵۶,۲۸۰,۰۰۰
	۱۲۵	۴۲۵-۱۲۵-۹۰	۶۶,۴۸۰,۰۰۰

- کاربرد: جداسازی و ایزوله‌کردن یک بخش از سیستم جهت انجام تست‌آب‌بند
- طراحی شده در تطابق با سه‌راه بازدید ۹۰ درجه پلی‌ران

استاپر ۴۵ درجه	۱۶۰	۴۳۵-۱۶۰-۰۱	۱۵۶,۰۰۰,۰۰۰

- کاربرد: جداسازی و ایزوله‌کردن یک بخش از سیستم جهت انجام تست‌آب‌بند
- طراحی شده در تطابق با سه‌راه بازدید ایجاد شده از ترکیب سه راه ۴۵ درجه و دریچه بازدید سایز ۱۶۰ میلی‌متر پلی‌ران

اسپری روان کننده

حجم (سی‌سی)	کد کالا	تعداد در بسته	قیمت (ریال)
۳۰۰	۶۰۵-۱۰۰-۰۰	۱۲	۴,۹۱۲,۰۷۰

این محصول با ایجاد لغزندگی مناسب، سبب سهولت در اجرا و نصب انواع لوله و اتصالات فاضلابی و آبرسانی که دارای حلقه آب‌بندی هستند از جمله سیستم‌های پوش فیت، پرسی و ... می‌گردد

ویژگی‌ها :

- سهولت در استفاده به دلیل طراحی و تولید به صورت اسپری
- ایجاد لغزندگی مناسب جهت اتصال سیستم های پوش فیت
- عدم بیرون زدگی لوله و اتصالات در زمان تست آب بند به‌دلیل حل شدن مایع روان‌کننده در آب
- عدم دخالت در آب بند کردن سیستم هنگام تست
- سازگار با انواع مواد لاستیکی، پلیمری و فلزی
- سازگار با انواع حلقه های آب بندی
- سازگار با پوست دست به دلیل وجود گلیسیرین در مایع روان کننده
- استفاده بهینه از محلول با کمترین اتلاف
- عدم نیاز به تماس دست برای پخش محلول بر روی لوله

مبالغ فوق با احتساب ۱۰% عوارض قانونی می باشد.

آخرین لیست قیمت در Telegram: @poliran_official

ابـــزار

نـام محصـول	قطر (میلی متر)	کـد کـالا	قیمـت (ریـال)
لولـه‌بـر چند منظوره	۱۲۵ - ۴۰	۵۰۰-۱۲۵-۴۰	۴۷۵,۲۰۰,۰۰۰
	۱۶۰ - ۴۰	۴۵۰-۱۶۰-۴۰	۵۳۲,۸۰۰,۰۰۰

- لـوله‌بر چندمنظوره ابـزاری ویـژه است که پس از بـررسی و نظرسنجی‌های مستمر در بخش نـصب و اجراء برای اولین بار توسط واحد تحقیق و توسعه (R&D) پـلی‌ران طراحی و به بـازار ارائـه گردیده است.
- این ابـزار با فراهم کردن امکان بـرش و پـخ کردن همزمان لـوله‌ها موجب تسهیل و افزایش سرعت کـار اجرا می‌گردد.
- همراه این لـوله‌بر یک جعبـه ابـزار نیز ارائه مـی‌گردد که درون آن یاتاقان‌هـای سـایزهای مختلف، یک عدد مـتر، سـت آچـار آلـن، آچـار یک‌سر تخت یک‌سر رینگ و دفـترچه راهنمای استفاده از لـوله‌بر قرار دارد.
- قـطعات یدکی لـوله‌بر چندمنظوره بـه صورت جـداگانه نـیز قابل ارائه می‌بـاشد.

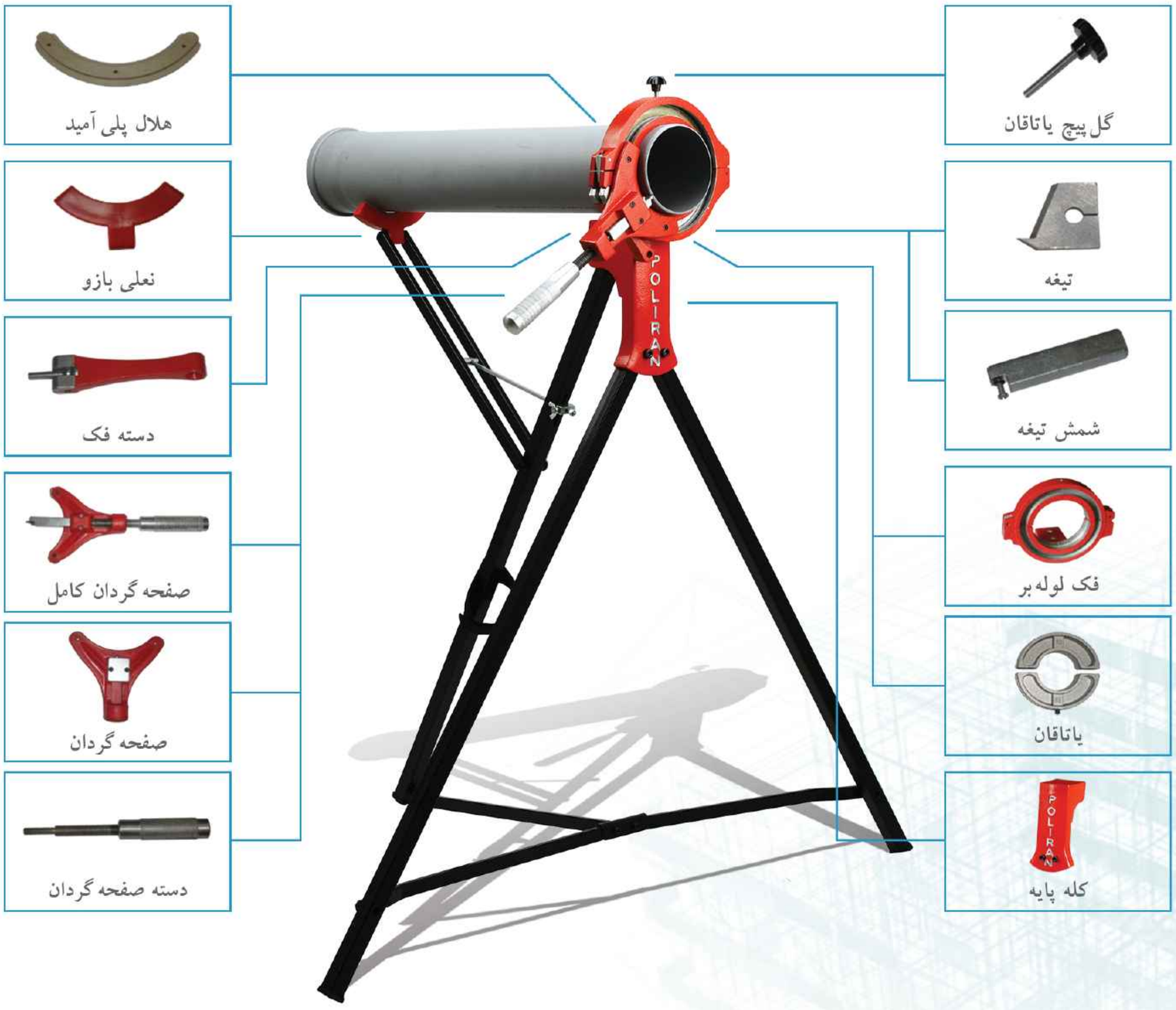

مبالغ فوق با احتساب ۱۰% عوارض قانونی می باشد.

POLIRAN
از ۱۳۵۲
لیست قیمت
پـوش‌فیـت
پـروتـکـت
آخرین لیست قیمت در Telegram: @poliran_official